張號	圖號
1	

工程名稱

竹塘國小第三棟西側廁所整修工程

圖名

竹塘國小校區配置圖

廣丞建築師事務所
住址：彰化縣二林鎮東和里北美街六號一樓
電話：04?8952303
傳真：04?8952305

單位 UNIT

繪圖 DRAWN

設計 DESIGNED

校核 CHECKED

比例 SCALE

日期 DATE

修正 REVISION

印鑑 SEAL

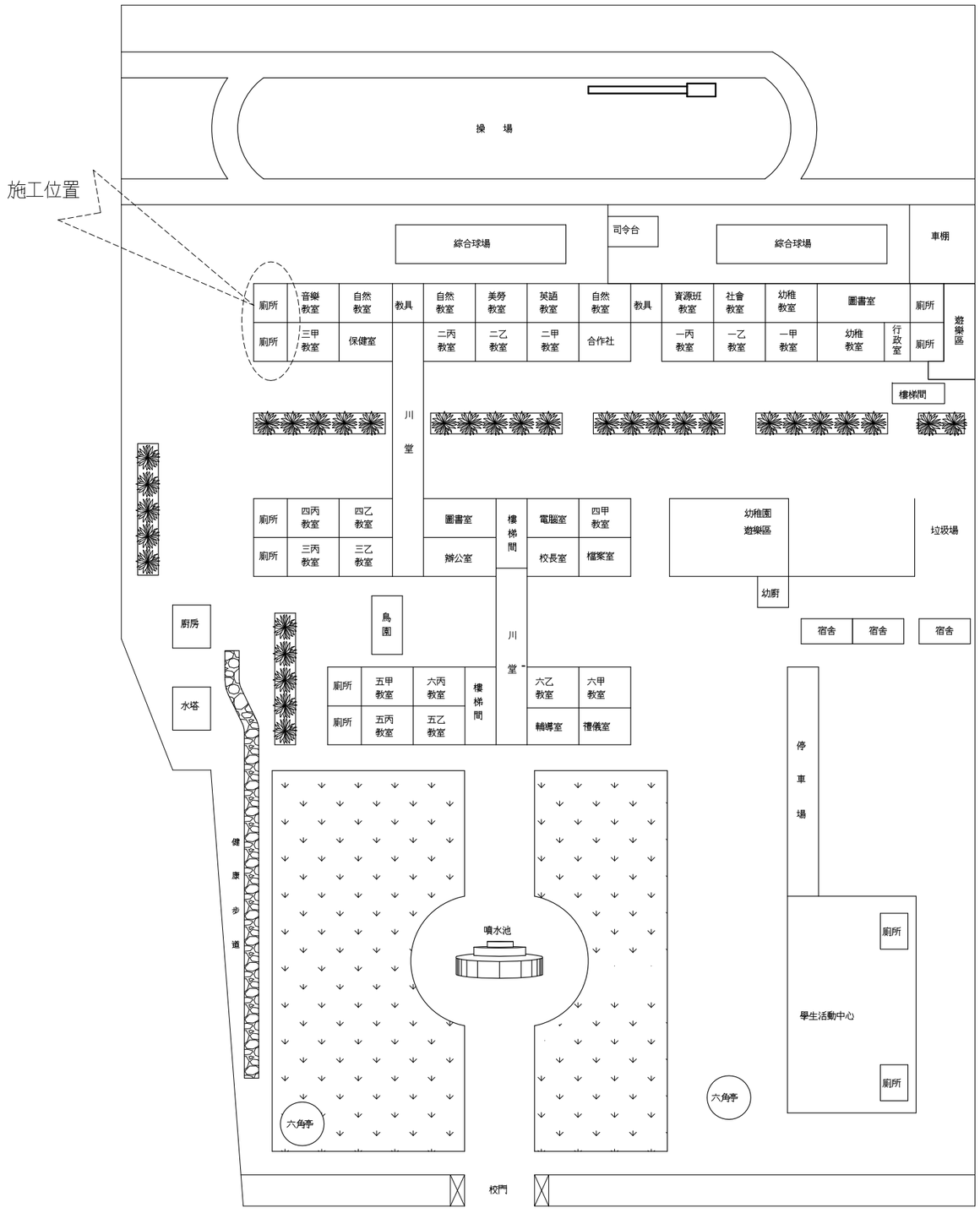

竹塘國小校區配置圖

索引表

圖號	圖名
1/23	配置圖
2/23	一、二樓廁所整修工程(施工前)
3/23	一、二樓廁所整修工程(施工後)
4/23	A剖面圖
5/23	B剖面圖
6/23	C剖面圖
7/23	廁所給水平面圖
8/23	廁所排水平面圖
9/23	廁所地磚平面圖
10/23	廁所天花板平面圖
11/23	設置偷窺防範設備詳圖
12/23	洗手台A詳圖
13/23	洗手台B詳圖
14/23	拖布盆詳圖
15/23	不銹鋼柵欄詳圖
16/23	不銹鋼柵欄詳圖
17/23	展示櫥窗，截水溝詳圖
18/23	內牆面貼壁磚大樣圖,小便斗隔屏詳圖
19/23	廁所標誌牌
20/23	無障礙廁所詳圖
21/23	13mm熱固性樹脂板
22/23	工程圍籬
23/23	彈泥防水規範

張號	圖號
2	

工程名稱：竹塘國小第三棟西側廁所整修工程

圖名：施工前平面圖

廣丞建築師事務所
住址：彰化縣二林鎮東和里北基街六號二樓
電話：04?8952303
傳真：04?8952305

單位 UNIT

繪圖 DRAWN

設計 DESIGNED

校核 CHECKED

比例 SCALE

日期 DATE

修正 REVISION

印鑑 SEAL

〈施工前〉施工說明：

1. 原有小便斗敲除並運棄
2. 原有大便斗敲除並運棄
3. 原有1:3水泥砂漿粉刷壁磚及油漆敲除並運棄
4. 原有1:3水泥砂漿抿石子敲除並運棄
5. 原有磚牆敲除並運棄
6. 原有小便斗隔屏拆除並運棄
7. 原有洗手台敲除並運棄
8. 原有隔間拆除並運棄
9. 原有輕鋼架拆除並運棄

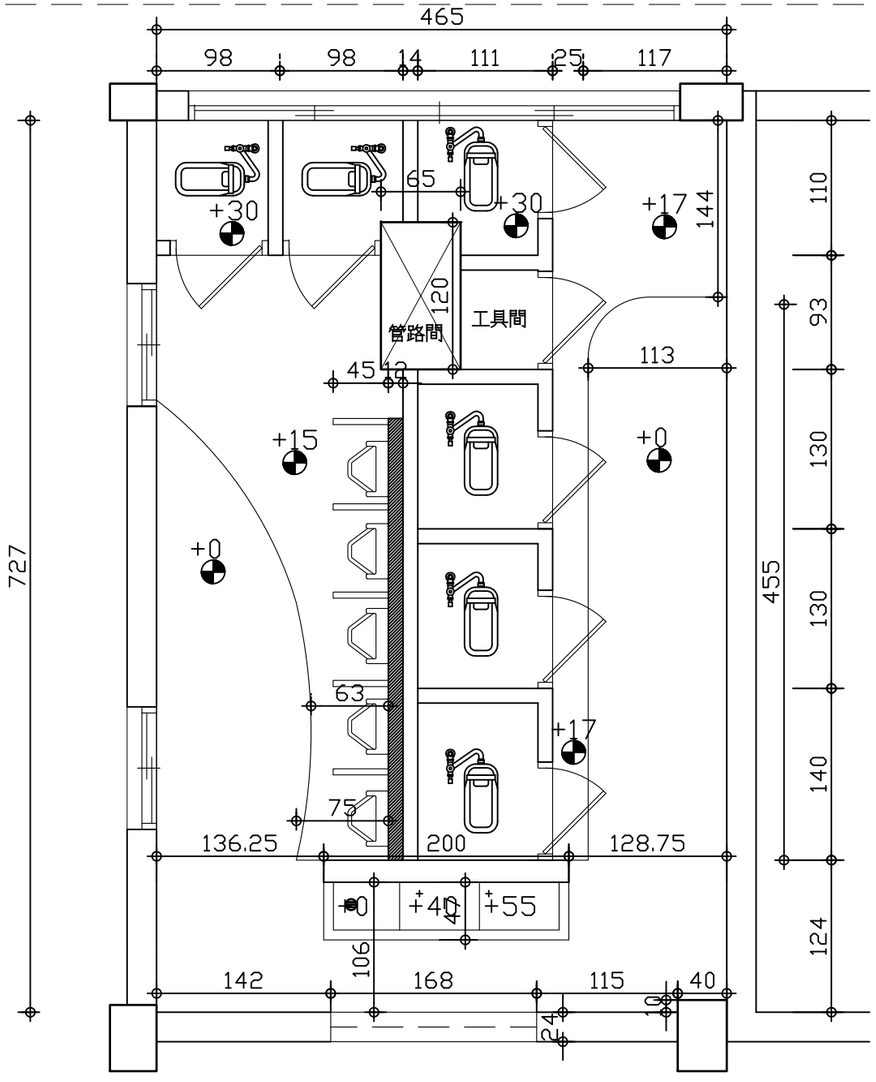

壹樓平面圖 S=1/50

〈施工前〉

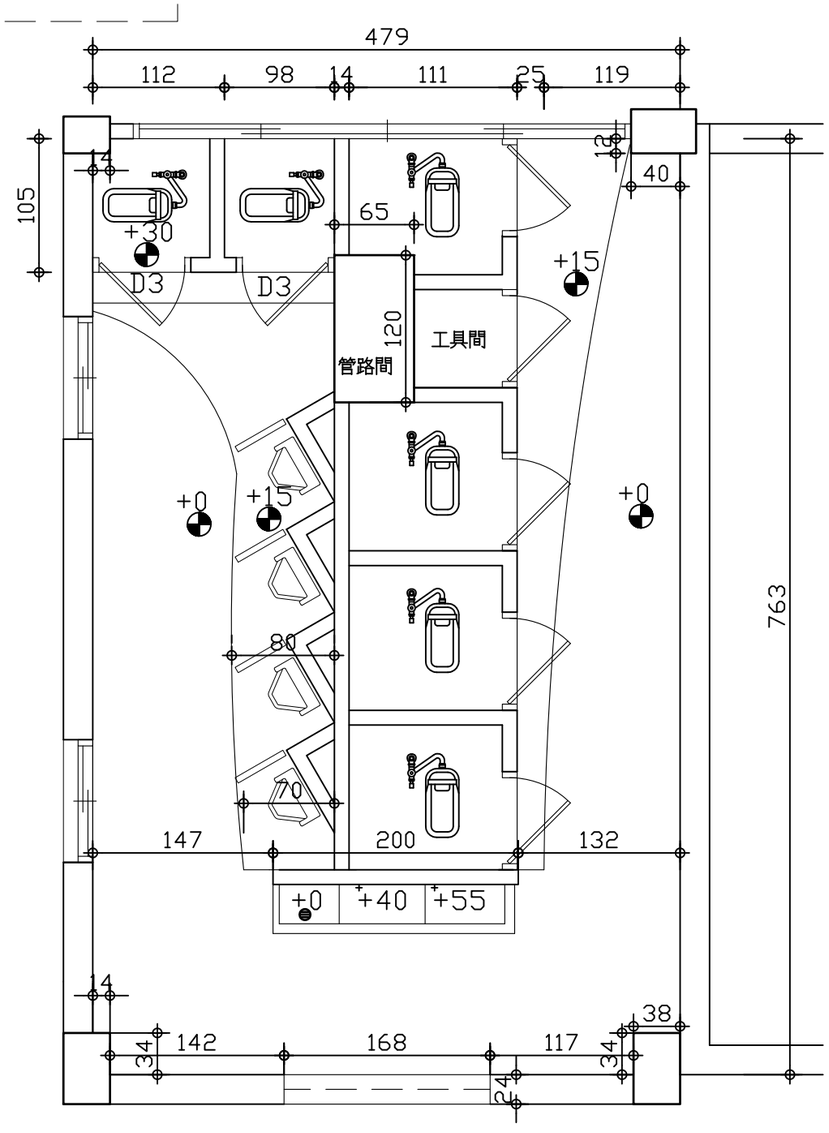

貳樓平面圖 S=1/50

〈施工前〉

張號	圖號
3	

工程名稱

竹塘國小第三棟西側廁所整修工程

圖名

施工後平面圖

廣丞建築師事務所
住址：彰化縣三林鄉東和里北美街六號二樓
電話：04?8952303
傳真：04?8952305

單位 UNIT	
繪圖 DRAWN	
設計 DESIGNED	
校核 CHECKED	
比例 SCALE	
日期 DATE	
修正 REVISION	
印鑑 SEAL	

符號說明

符號	名稱	符號	名稱	符號	名稱	符號	名稱
	蹲式馬桶及其配件全		無障礙馬桶		清潔口		警鈴(警示燈+蜂鳴器)
	坐式馬桶及其配件全		無障礙洗手台(附豪華化妝鏡)		按鈕式沖水器		截水溝
	小便斗及其配件全		無障礙小便斗		熱固性樹脂板門隔間		肥皂架
	面盆設備及其配件全	•	求助鈴		砌 1B,1/2B磚		

設計理念:
外牆使用具有穿透性的不銹鋼柵欄，讓太陽的自然光穿透進室內，即使不開燈也能有充足的光線，讓空間更通透。
隔間內牆新增玻璃橫窗，未來可展示學生作品。
新增壁扇，增加通風，降低廁所潮濕問題。

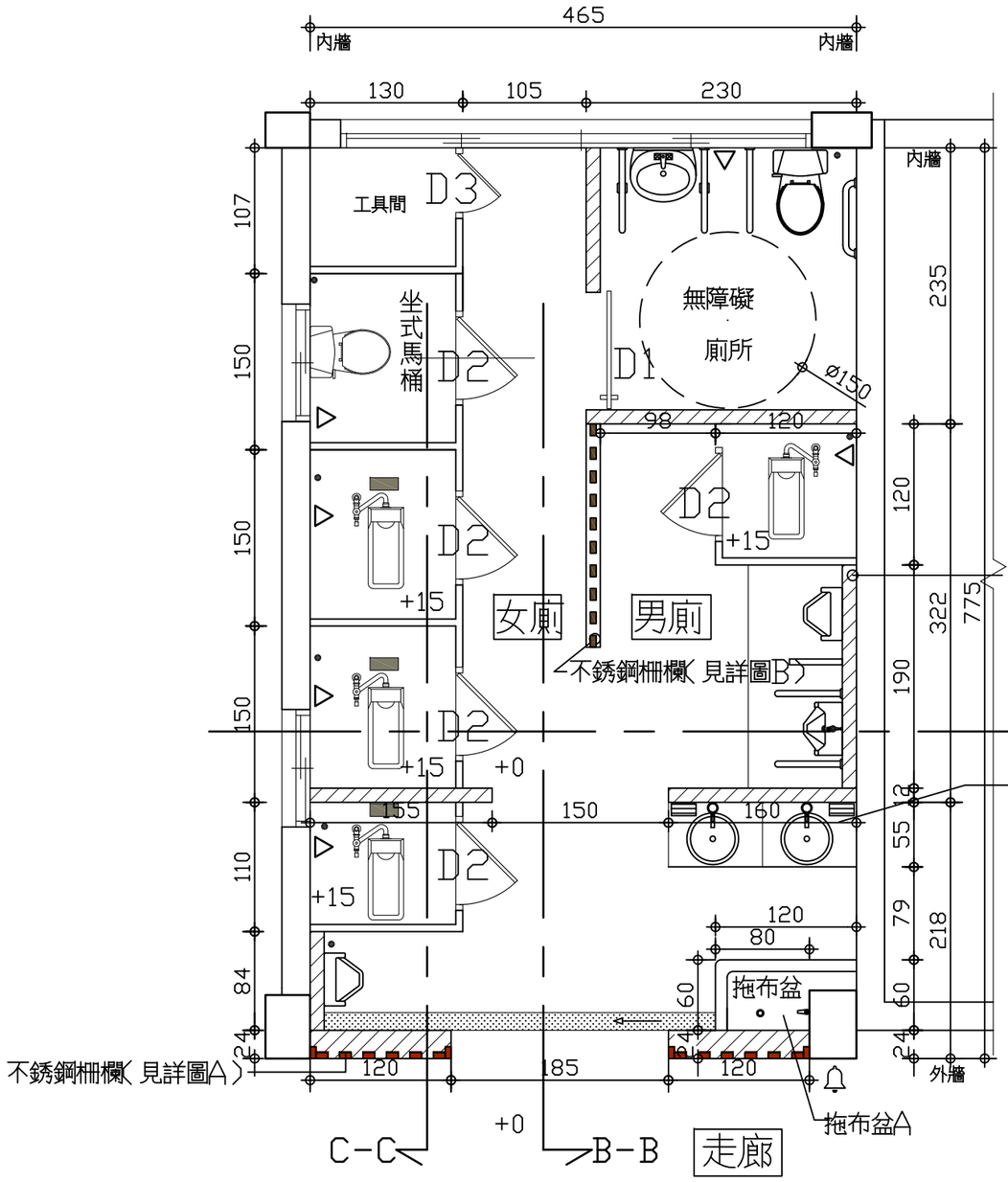

壹樓平面圖 S=1/50

〔施工後〕

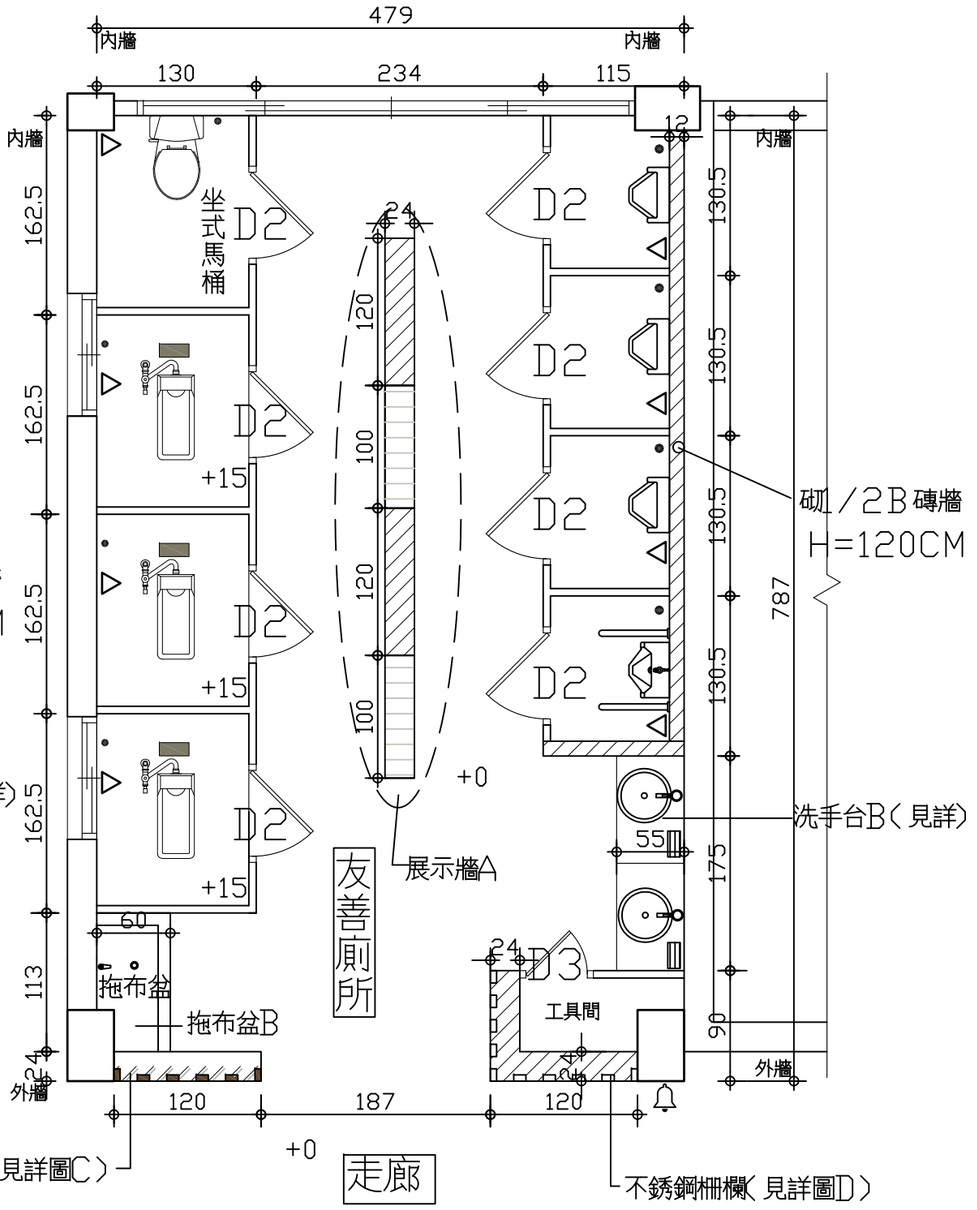

貳樓平面圖 S=1/50

〔施工後〕

張 號	圖 號
4	

工程名稱：竹塘國小第三棟西側廁所整修工程

圖 名：A剖面圖

廣丞建築師事務所
住址：彰化縣二林鎮東和里北美街六號二樓
電話：04?8952303
傳真：04?8952305

單位 UNIT

繪圖 DRAWN

設計 DESIGNED

校核 CHECKED

比例 SCALE

日期 DATE

修正 REVISION

印鑑 SEAL

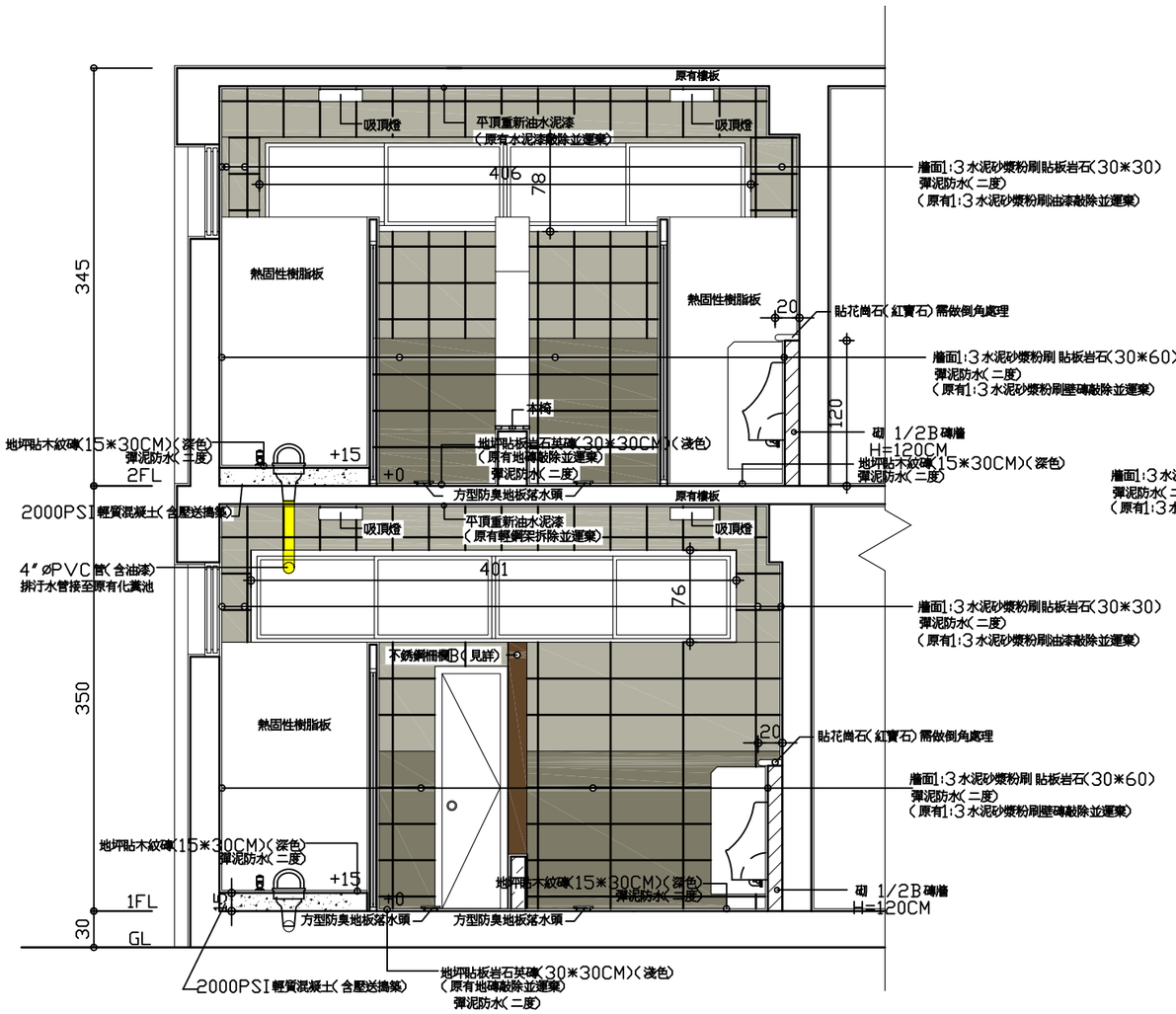

A－A剖面圖 S=1:50

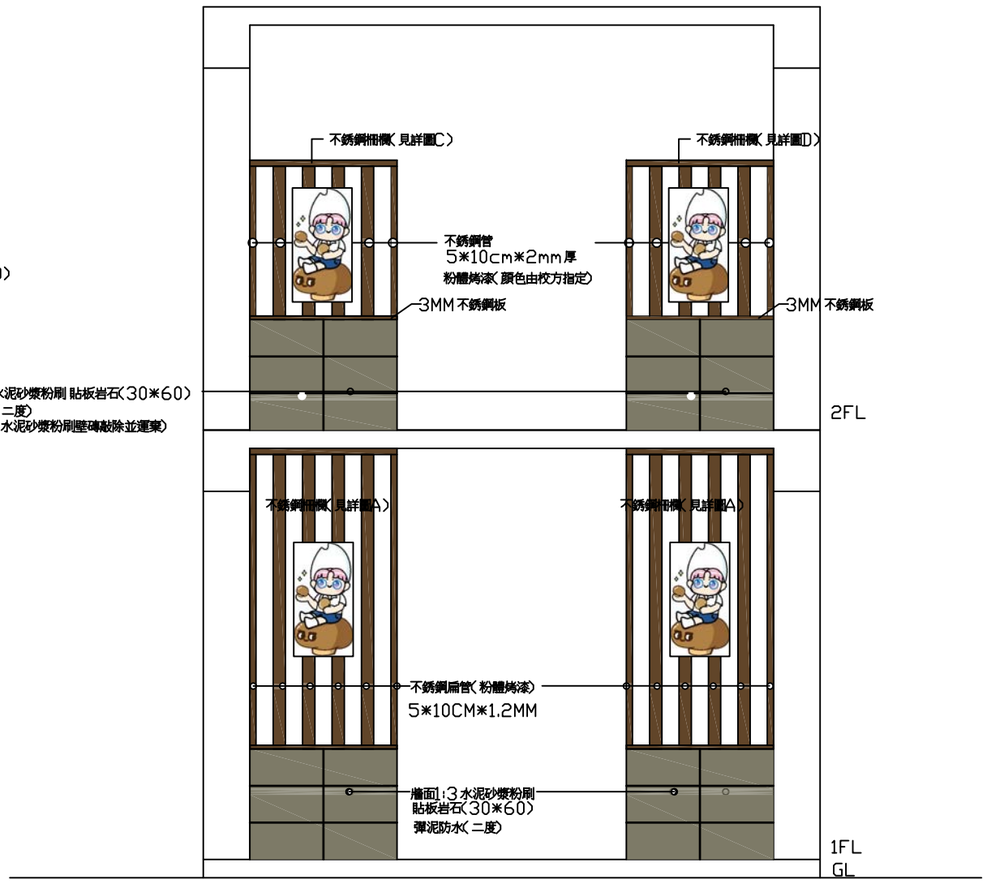

立面圖 S=1:50

張 號	圖 號
5	

工程名稱：竹塘國小第三棟西側廁所整修工程

圖 名：門窗詳圖、B剖面圖

廣丞建築師事務所
住址：彰化縣二林鎮東和里北美街六號二樓
電話：04?8952303
傳真：04?8952305

單位 UNIT

繪圖 DRAWN

設計 DESIGNED

校核 CHECKED

比例 SCALE

日期 DATE

修正 REVISION

印鑑 SEAL

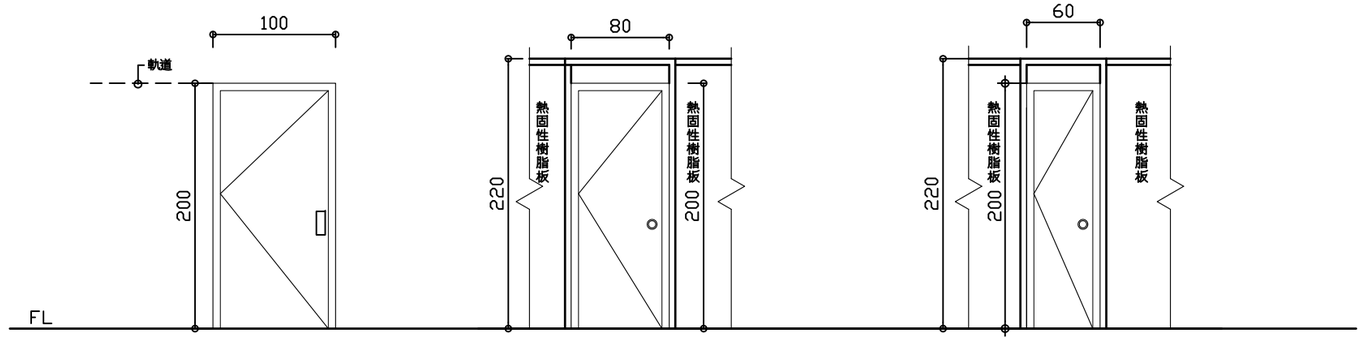

門窗詳圖 S=1/50

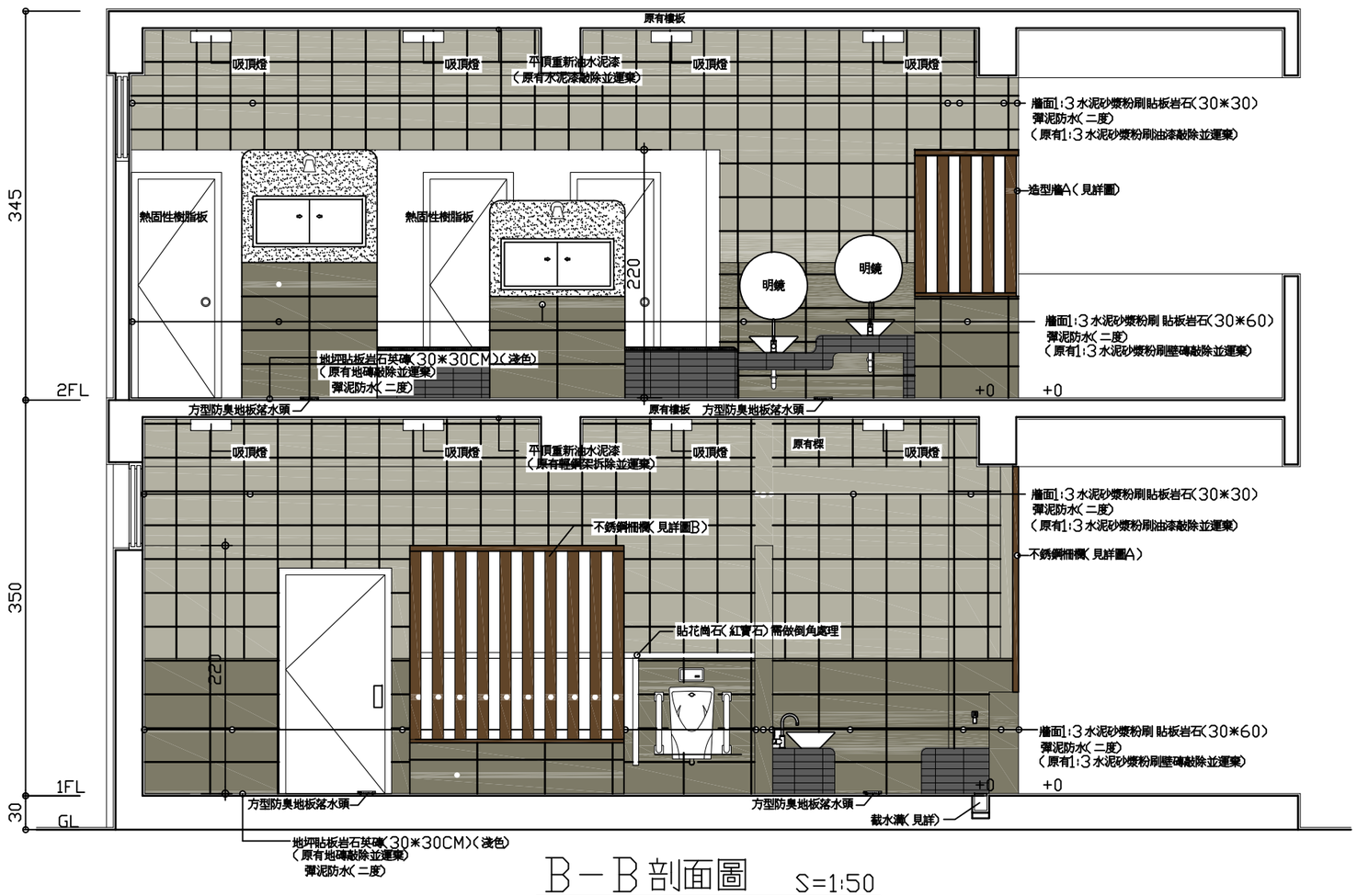

B－B剖面圖 S=1:50

張號	圖號
6	

工程名稱：竹塘國小第三棟西側廁所整修工程

圖名：C剖面圖

廣丞建築師事務所
住址：彰化縣三林鄉東和里北美街六號一樓
電話：04?8952303
傳真：04?8952303

單位 UNIT

繪圖 DRAWN

設計 DESIGNED

校核 CHECKED

比例 SCALE

日期 DATE

修正 REVISION

印鑑 SEAL

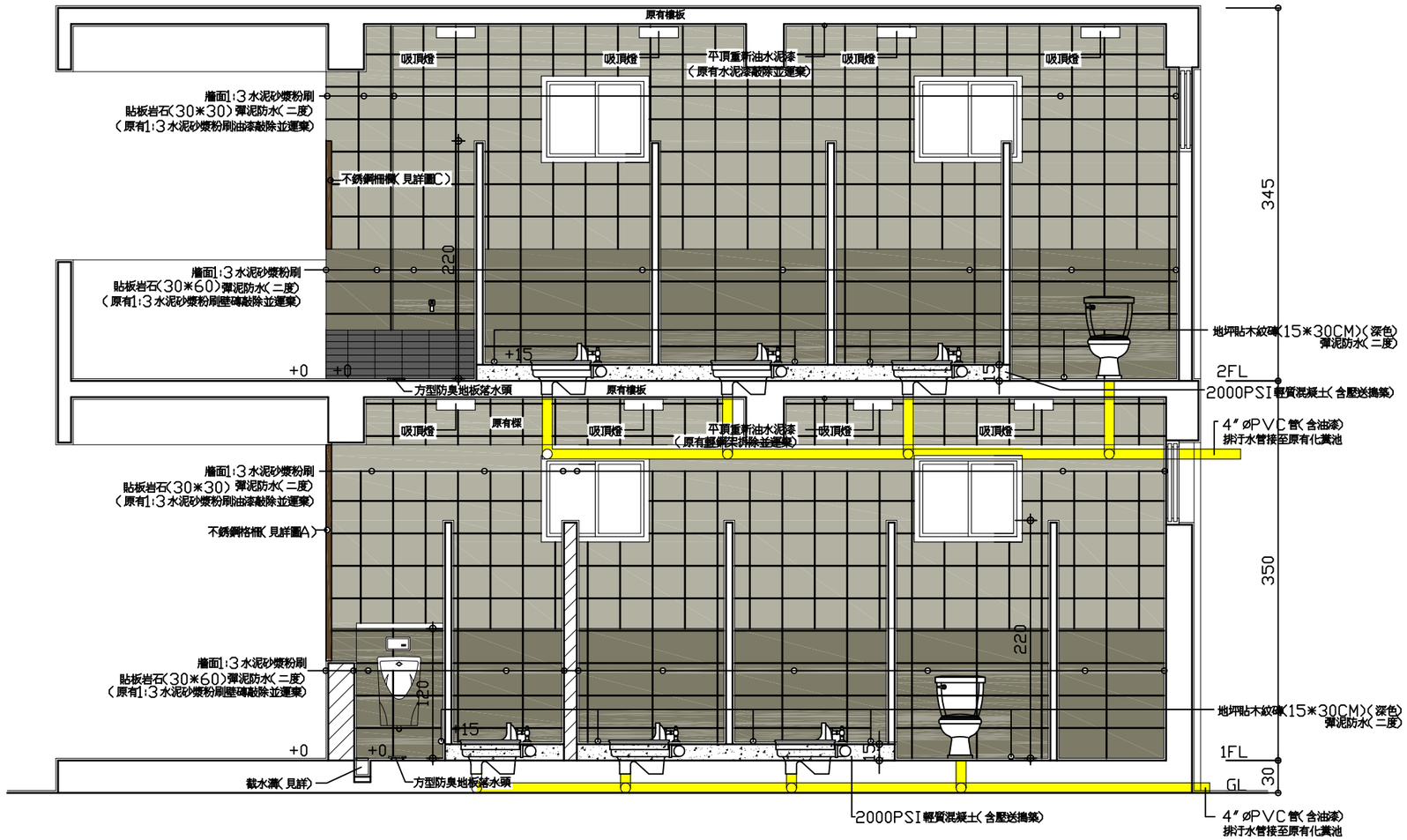

C－C剖面圖　S=1:50

張號	圖號
7	

工程名稱：竹塘國小第三棟西側廁所整修工程

圖名：廁所平面圖（給水）

廣丞建築師事務所
住址：彰化縣三林鄉東和里北美街六號二樓
電話：(04)8952303
傳真：(04)8952305

單位 UNIT

繪圖 DRAWN

設計 DESIGNED

校核 CHECKED

比例 SCALE

日期 DATE

修正 REVISION

印鑑 SEAL

符號說明	
符號	名稱
▤	方型防臭地板落水頭
⊣I	清潔口
CW	給水管採PVC管(1″ø)
CW	給水管採PVC管(1 1/2″ø)
CW	給水管採PVC管(1/2″ø)

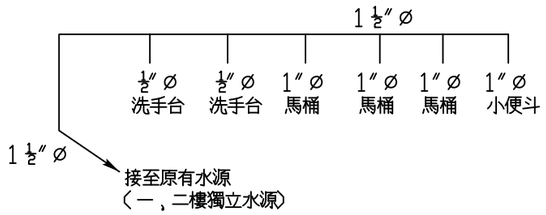

給水昇位圖

施工說明

1. 連接匣均使用金屬製品並以5/32mm ø螺絲固定
2. 彎頭配件等須採用不鏽鋼製品
3. 原管路全部拆除更新並運棄

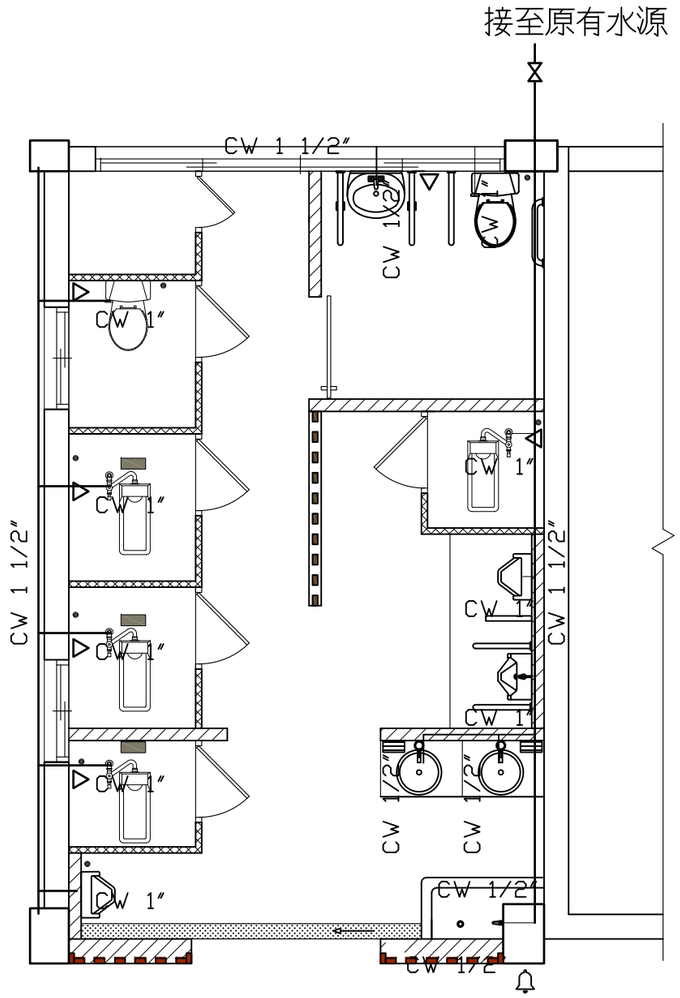

壹樓廁所平面圖 s=1/60

（給水）

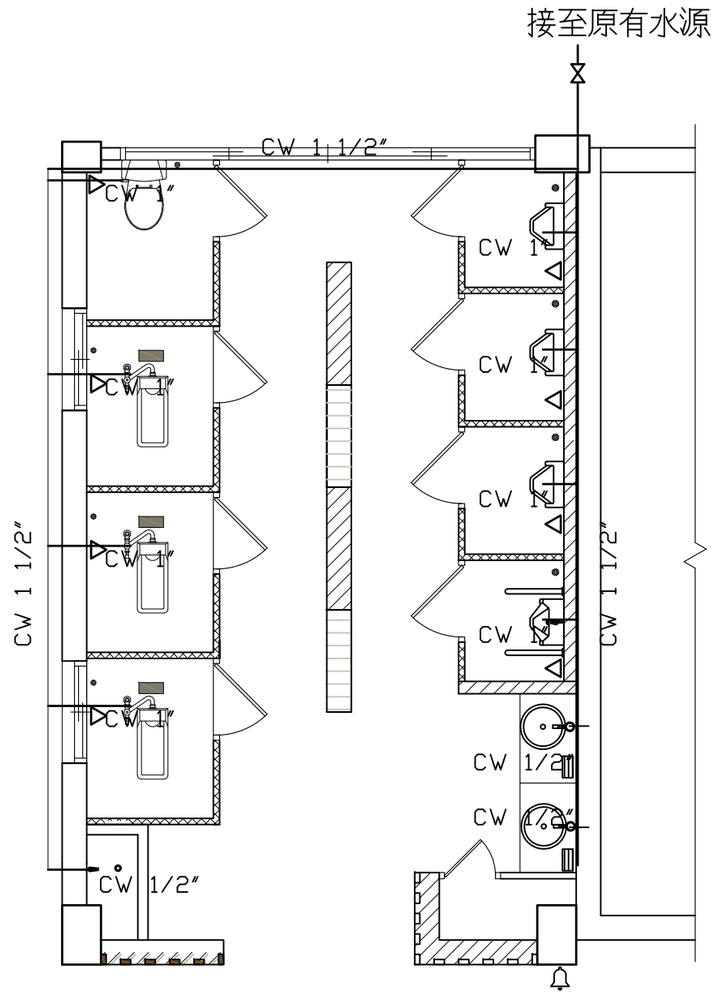

貳樓廁所平面圖 s=1/60

（給水）

張號	圖號
8	

工程名稱：竹塘國小第三棟西側廁所整修工程

圖名：廁所平面圖（排水）

廣丞建築師事務所
住址：彰化縣二林鎮東和里北美街六號二樓
電話：(04)8952303
傳真：(04)8952305

單位 UNIT

繪圖 DRAWN

設計 DESIGNED

校核 CHECKED

比例 SCALE

日期 DATE

修正 REVISION

印鑑 SEAL

符號說明	
符號	名稱
▤	方型防臭地板落水頭
⊣I	清潔口
SP	污水管採PVC管(4″ø)
WP	排水管採PVC管(3″ø)
VP	通氣管採PVC管(3″ø)

施工說明

1. 污,廢水管底端或轉彎處以大順彎頭或兩只45度_型彎頭銜接,以90度短肘管施工;分岐處應採Y型接頭,配45度_型接頭或採順T接頭,不得以採正T接頭
2. 污,廢水管徑及坡度1~1/4″及1~1/2″不得小於1/25,2″至3″不得小於1/50,4″至6″不得小於1/100
3. 彎頭配件等須採用不鏽鋼製品
4. 連接匣均使用金屬製品並以5/32mm螺絲固定
5. 原管路全部拆除更新並運棄
6. 2F管路採吊管

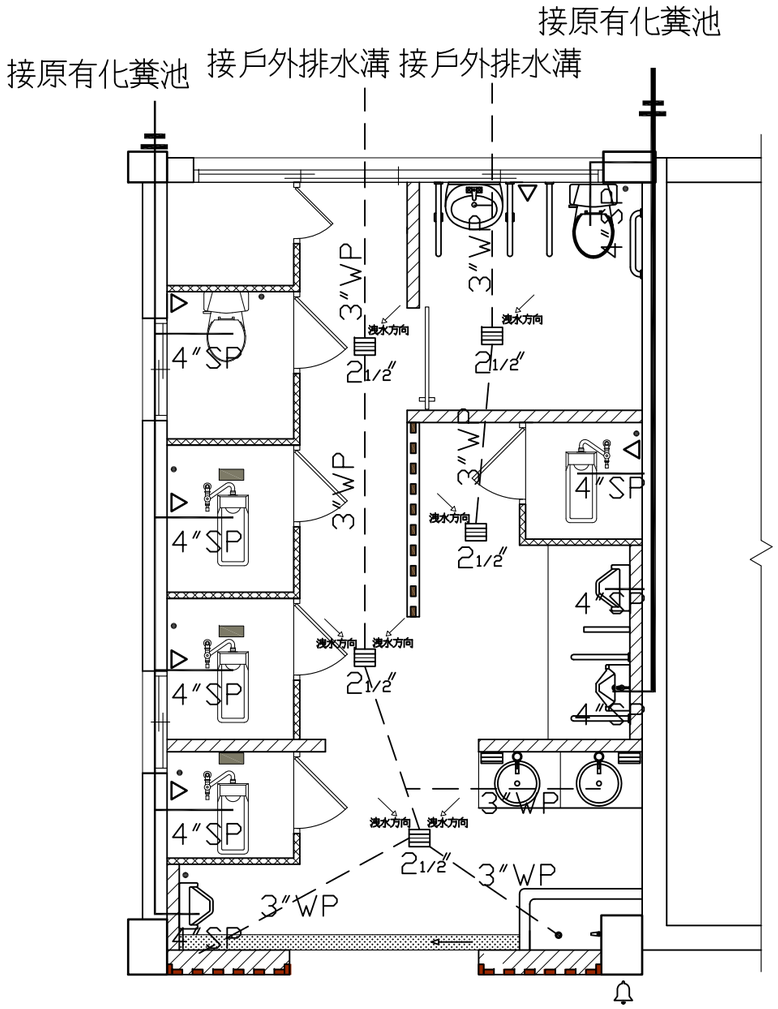

壹樓廁所平面圖 S=1/60

（排水）

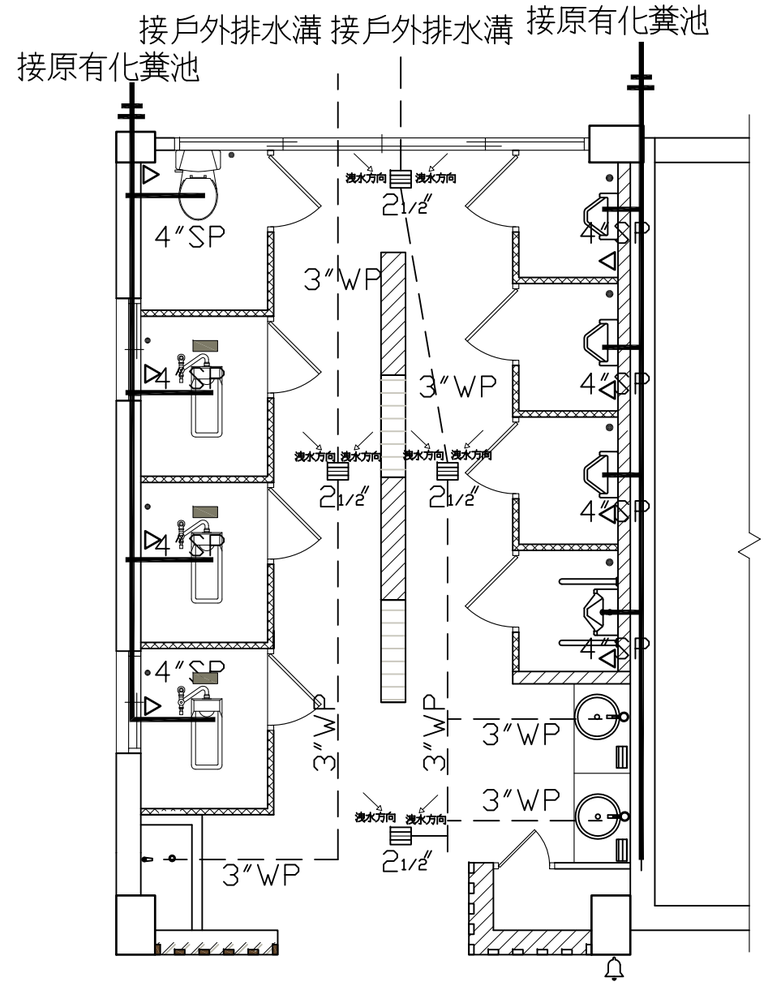

貳樓廁所平面圖 S=1/60

（排水）

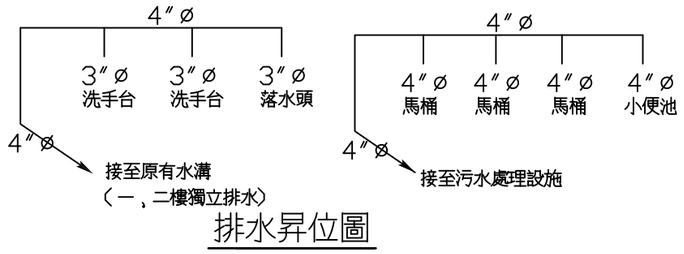

排水昇位圖

張號	圖號
9	

工程名稱：竹塘國小第三棟西側廁所整修工程

圖名：廁所平面圖（地磚）

廣丞建築師事務所
住址：彰化縣三林鎮東和里北美街六號二樓
電話：(04)8952303
傳真：(04)8952305

單位 UNIT	
繪圖 DRAWN	
設計 DESIGNED	
校核 CHECKED	
比例 SCALE	
日期 DATE	
修正 REVISION	
印鑑 SEAL	

	符號說明
符號	名　　稱
	地坪貼板岩石英磚(30*30CM)(淺色)
	地坪貼木紋磚(15*30CM)(深色)

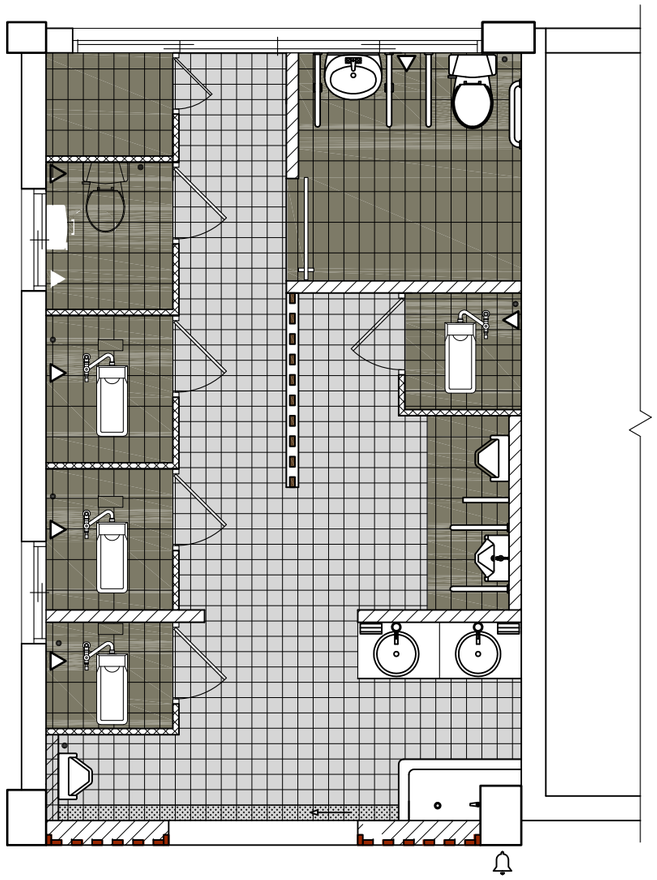

壹樓廁所平面圖 S=1/60

〈地磚〉

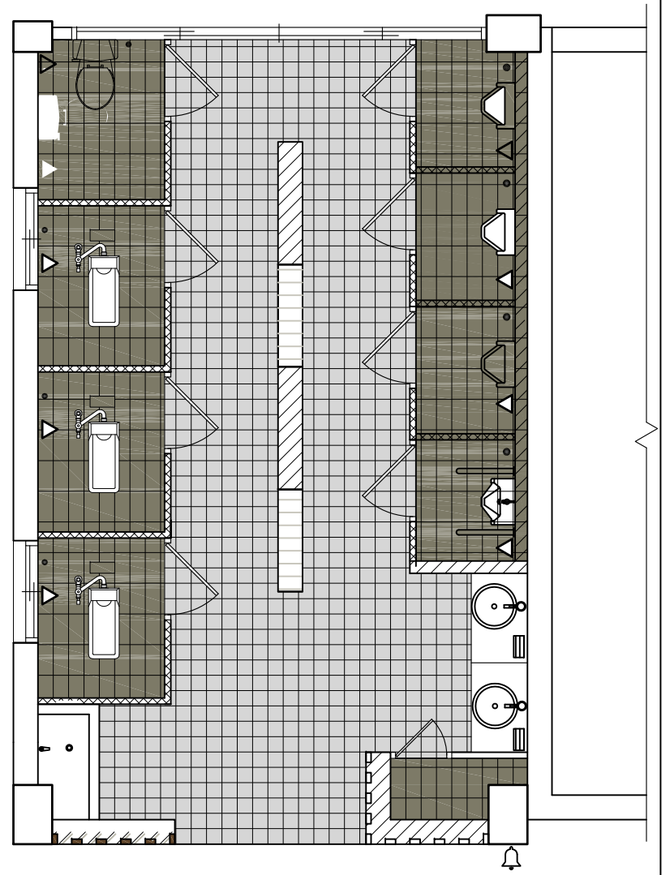

貳樓廁所平面圖 S=1/60

〈地磚〉

張號	圖號
10	

工程名稱：竹塘國小第三棟西側廁所整修工程

圖名：廁所平面圖（天花板）

廣丞建築師事務所
住址：彰化縣三林鄉東和里北美街六號二樓
電話：(04)8952303
傳真：(04)8952305

單位 UNIT

繪圖 DRAWN

設計 DESIGNED

校核 CHECKED

比例 SCALE

日期 DATE

修正 REVISION

印鑑 SEAL



吸頂燈示意圖

備註：圖片僅供參考，可提供同性能送審．

額定功率 36W

額定照明 3800lm

色溫 4000K



壁燈示意圖

備註：圖片僅供參考，可提供同性能送審．

LED 6W

符號說明	
符號	名稱
●	吸頂燈
Ⓢ	夜光形單切暗開關附乳白色蓋板
•	求助鈴
🔔	警鈴(警示燈+蜂鳴器)
✣	14″壁掛扇

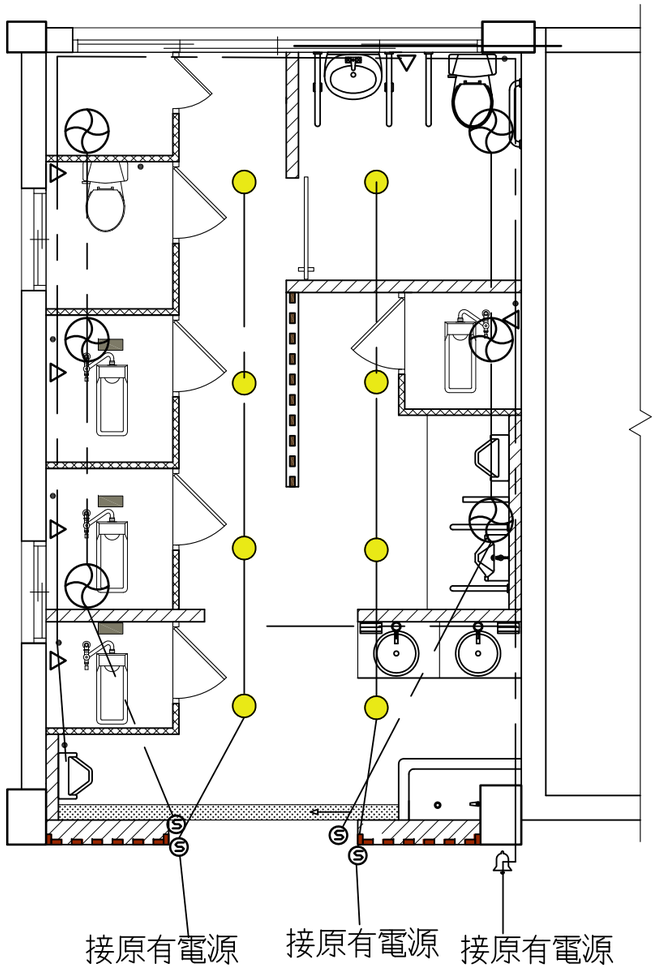

壹樓廁所平面圖 s=1/60

（天花板）

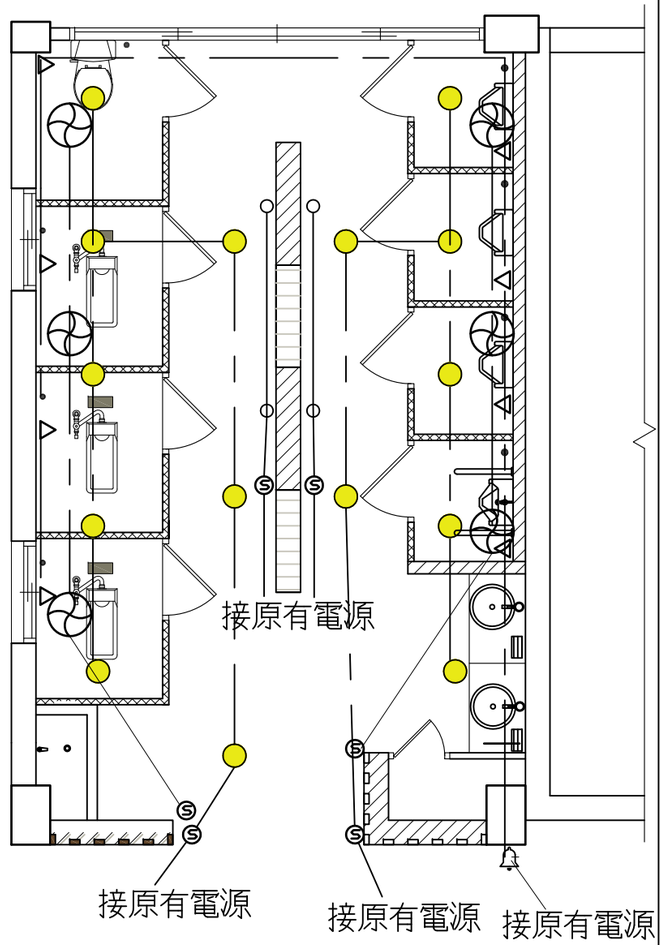

貳樓廁所平面圖 s=1/60

（天花板）

張號	圖號
11	

工程名稱：竹塘國小第三棟西側廁所整修工程

圖名：設置偷窺防範設備詳圖

廣丞建築師事務所
住址：彰化縣二林鎮東和里北美街六號二樓
電話：(04)8952303
傳真：(04)8952305

單位 UNIT

繪圖 DRAWN

設計 DESIGNED

校核 CHECKED

比例 SCALE

日期 DATE

修正 REVISION

印鑑 SEAL

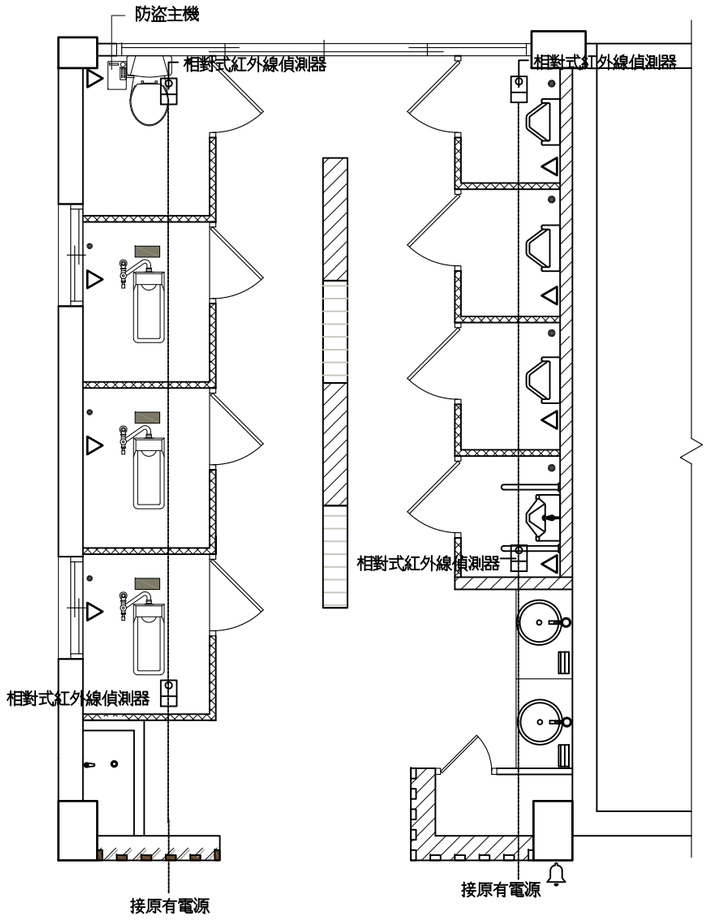

〈施工位置：二樓友善廁所〉

符號說明	
符號	名　　稱
	相對式紅外線偵測器
	防盜主機
	求助鈴
	警鈴(警示燈+蜂鳴器)

相對式紅外線偵測器



電器規格：

- 室內外適用
- 室內15公尺，室外10公尺
- 使用光源：紅外線二極體
- 使用電源：DC12V
- LED指示：受光器動作指示LED
  警戒中(熄)，警報動作(亮)
- 消耗電流：38mA (DC12V)
- 警報信號：NC或NO乾接點(由短路PIN選擇)
  接點容量：1A/120VAC
- 使用溫度：-20°C~60°C
- 外型尺寸：88*40*32.5mm

偵測距離



安裝範例

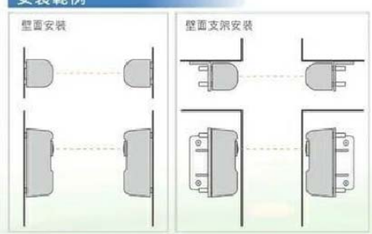

外型尺寸(mm)

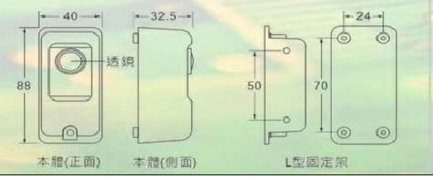

四區/八區防盜主機



功能特性：

- 中英文液晶顯示操作面板；25 x 25大按鍵鍵盤及鍵盤護蓋
- 主機面板配置有緊急求救按鈕，並有白色閃光可於夜間或昏暗時具明顯提示緊急求救按鈕位置
- 具狀態圖示符號顯示，主機狀態顯示一目了然
- 主機面板具有一個警報記憶清除專用按鍵
- 具密碼開關機；密碼設定為1~12碼
- 四區(EP-1103-4)/八區(EP-1103-8)防盜區並具來害報知功能；各防區皆有終端反破壞電阻
- 主機具自動充放電電路及故障偵測

電器規格：

- 外型尺寸(W*L*D)：193 * 295 * 72 mm
- 操作溫度：-20℃ ~ 70℃
- 操作溼度：0 ~ 90%
- 電源輸入：110V/AC/50~60Hz
- 待機/最大消耗功率：5W/16W
- 警報迴路輸入：4區/8 區乾接點斷路觸發輸入，具2.2K迴路電阻
- 緊急迴路輸入：1組乾接點短路輸入
- 瓦斯迴路輸入：1組乾接點短路輸入
- 門鈴迴路輸入：1組乾接點短路輸入
- 互控LED 輸出：電壓 12 ~ 14VDC，電流 max 100 mA
- 警報喇叭輸出：電壓 12 ~ 14VDC，電流 max 500 mA
- 警報乾接點輸出：接點容量 1A/125VAC 或 2A/30VDC
- DC12V 供電輸出：電壓 12 ~ 14VDC，電流 max 500 mA

警報喇叭



二芯閃光喇叭 型號：CL-201L

- 使用電源：8~16VDC
- 消耗電流：250mA
- 警報頻率：4000 ± 500Hz
- 警報音量：110dB
- 接線方式：二芯(閃光+喇叭)
- 安裝方式：掛壁
- 尺寸(W*L*D):73*122*50 m

※以上產品供參考，可提供同功能或更高功能。

張號	圖號
12	

工程名稱	圖名
竹塘國小第三棟西側廁所整修工程	洗手台A（一樓）詳圖

廣丞建築師事務所
住址：彰化縣三林鄉東和里北美街六號二樓
電話：04?8952303
傳真：04?8952305

單位 UNIT	
繪圖 DRAWN	
設計 DESIGNED	
校核 CHECKED	
比例 SCALE	
日期 DATE	
修正 REVISION	
印鑑 SEAL	

備註：尺寸與高度有差異時，須配合現場尺寸施作。

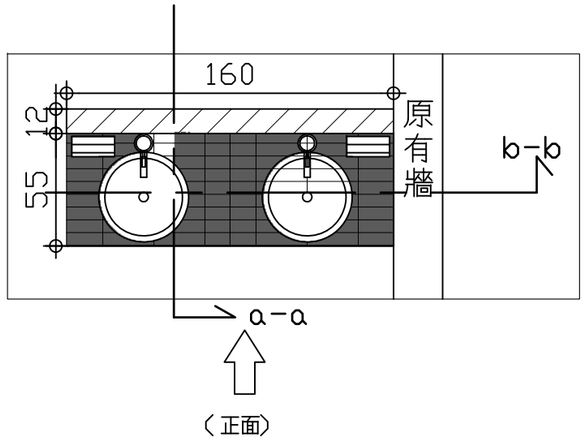

洗手台A 平面圖 S=1:30

備註：施工位置一樓

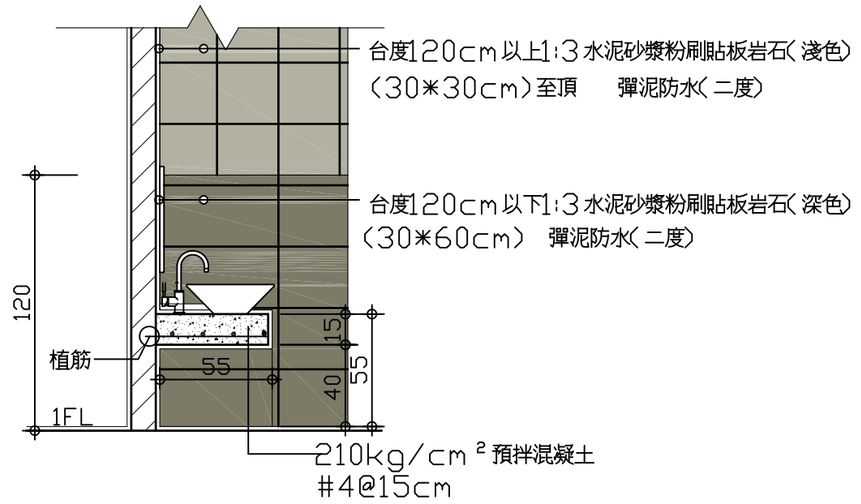

a－a S=1:30

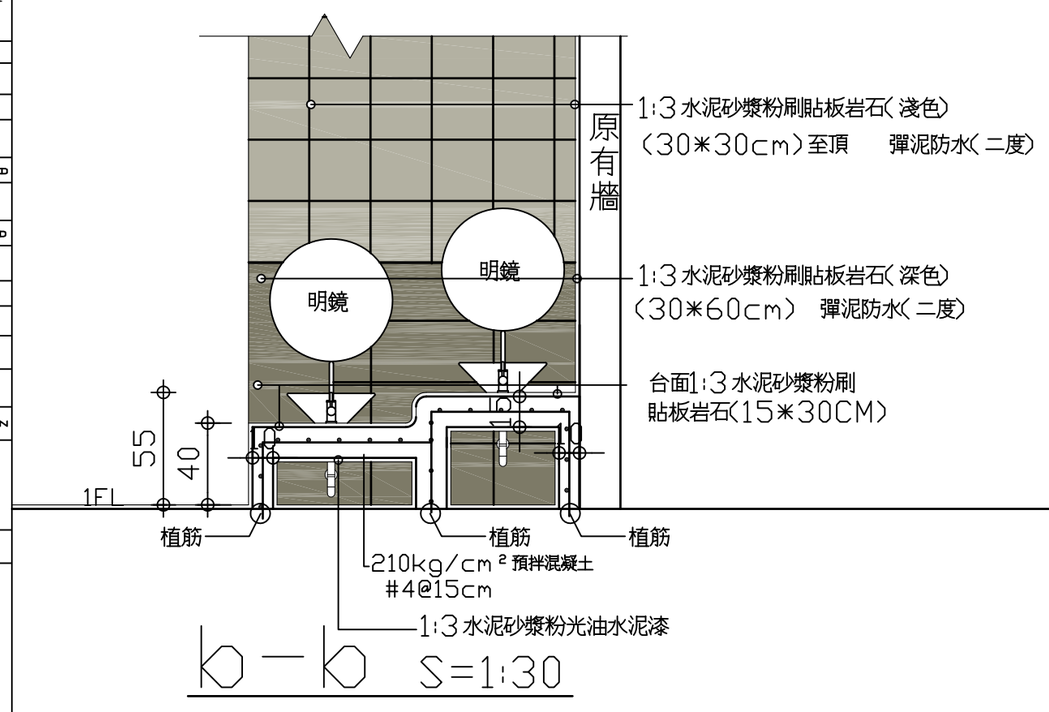

b－b S=1:30

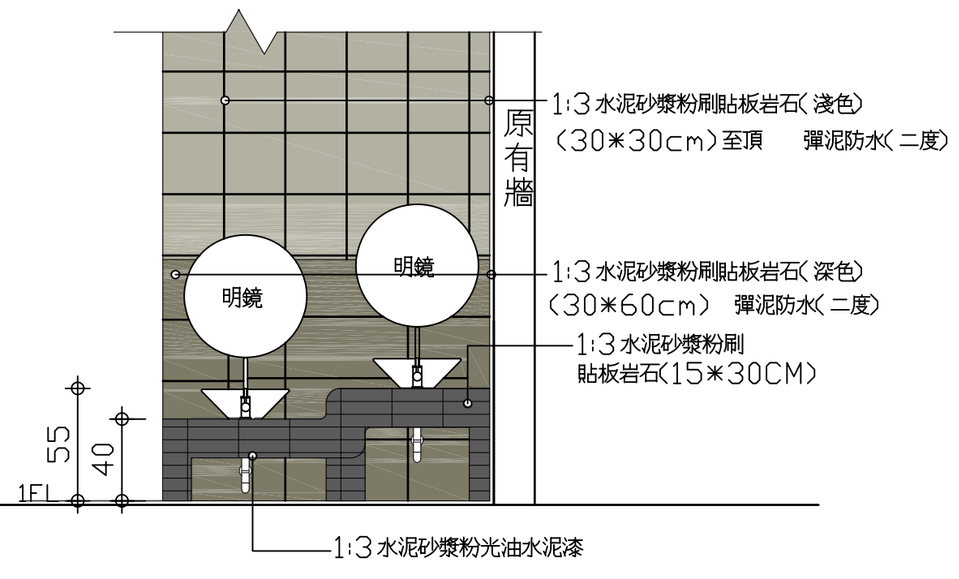

洗手台A 立面圖 S=1:30

張號	圖號
13	

工程名稱：竹塘國小第三棟西側廁所整修工程

圖名：洗手台B（二樓）詳圖

備註：尺寸與高度有差異時，須配合現場尺寸施作。

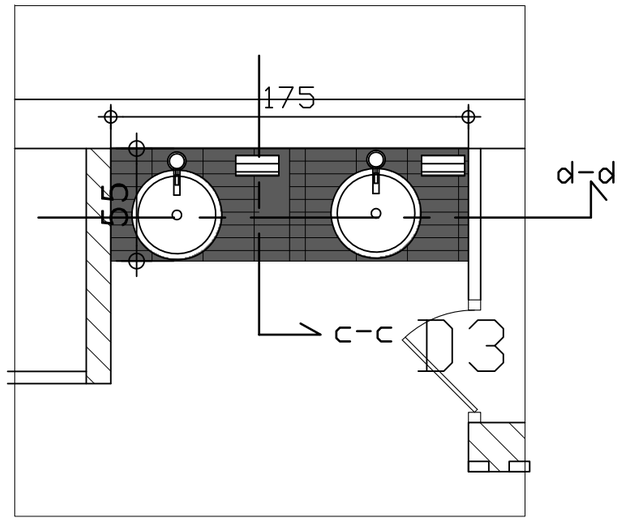

洗手台B 平面圖 S=1:30

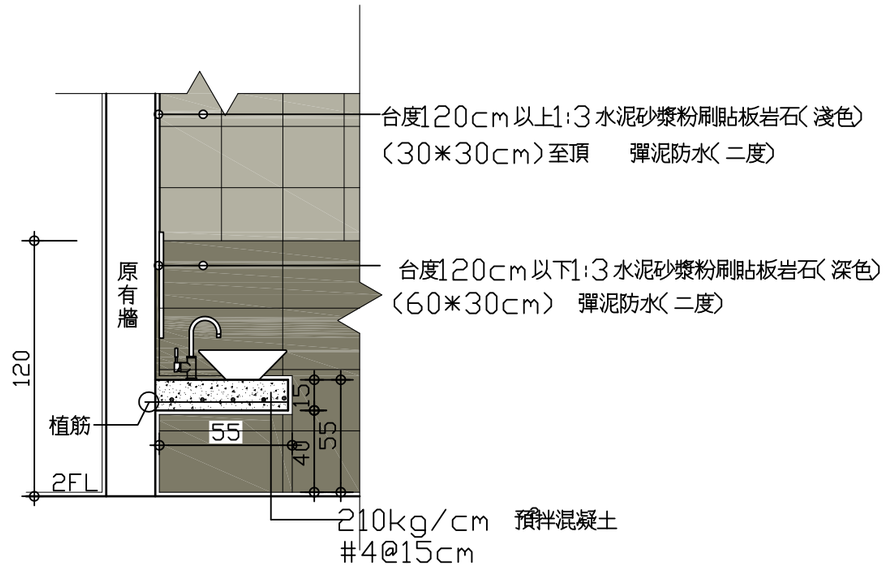

C－C S=1:30

備註：施工位置二樓

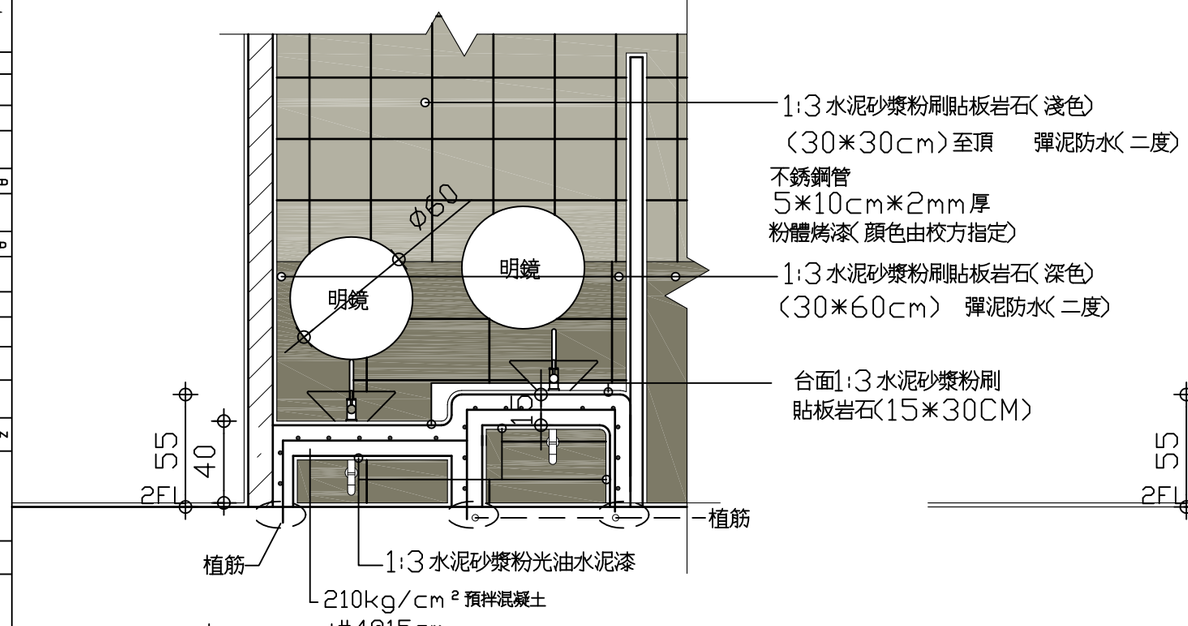

D－D S=1:30

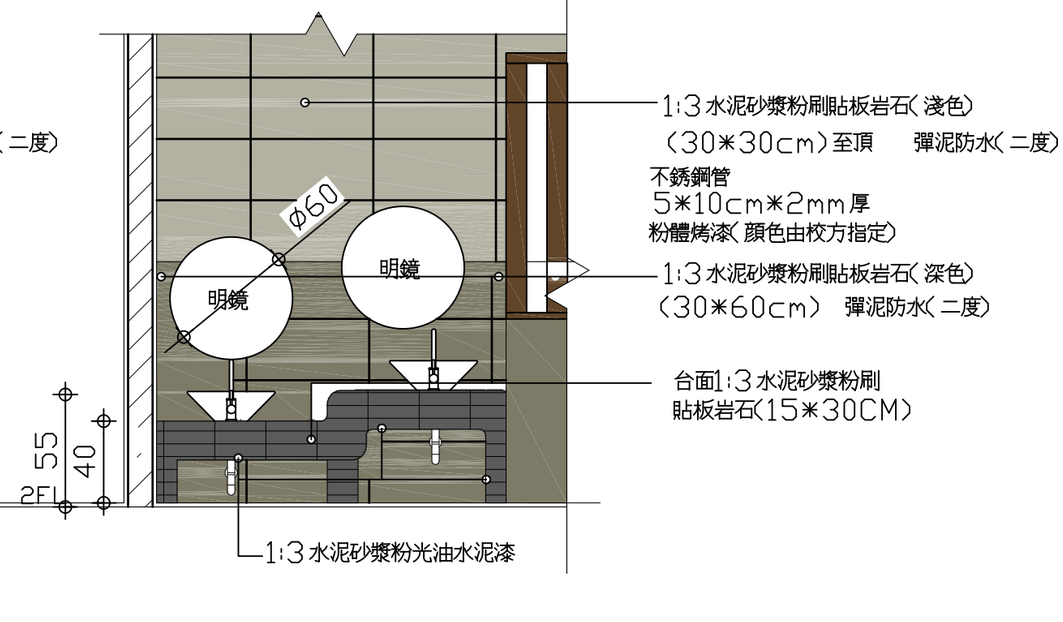

立面圖 S=1:30

廣丞建築師事務所

住址：彰化縣三林鄉東和里北美街六號二樓
電話：04?8952303
傳真：04?8952305

單位 UNIT

繪圖 DRAWN

設計 DESIGNED

校核 CHECKED

比例 SCALE

日期 DATE

修正 REVISION

印鑑 SEAL

張號	圖號
14	

工程名稱：竹塘國小第三棟西側廁所整修工程

圖名：拖布盆詳圖

廣丞建築師事務所
住址：彰化縣三林鄉東和里北美街六號二樓
電話：04?8952303
傳真：04?8952305

單位 UNIT

繪圖 DRAWN

設計 DESIGNED

校核 CHECKED

比例 SCALE

日期 DATE

修正 REVISION

印鑑 SEAL

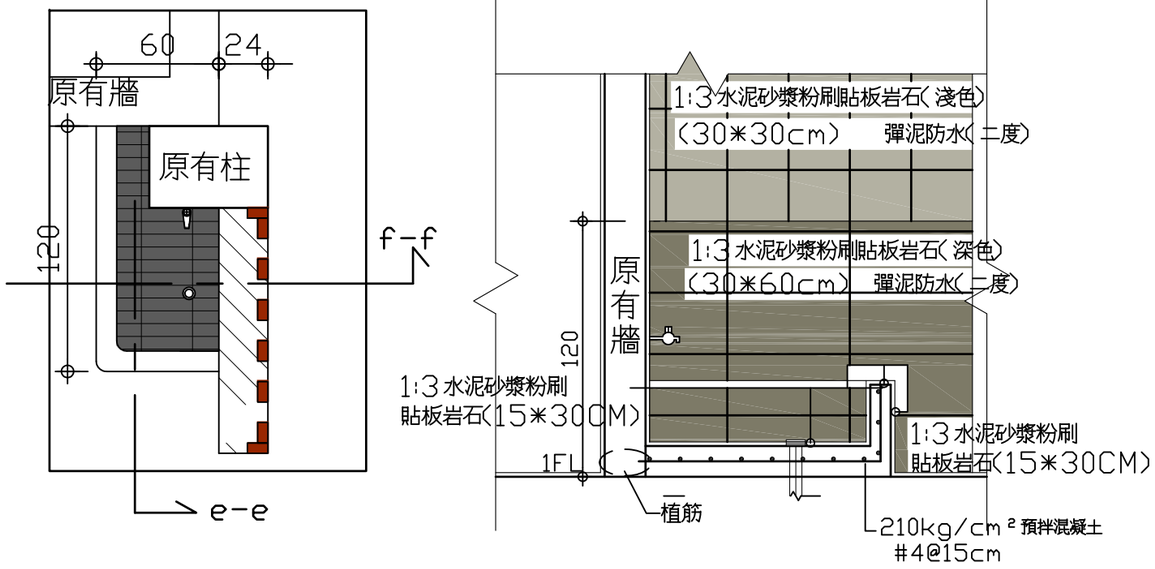

e－e S=1:30

拖布盆A 平面圖 S=1:30

備註：施工位置一樓

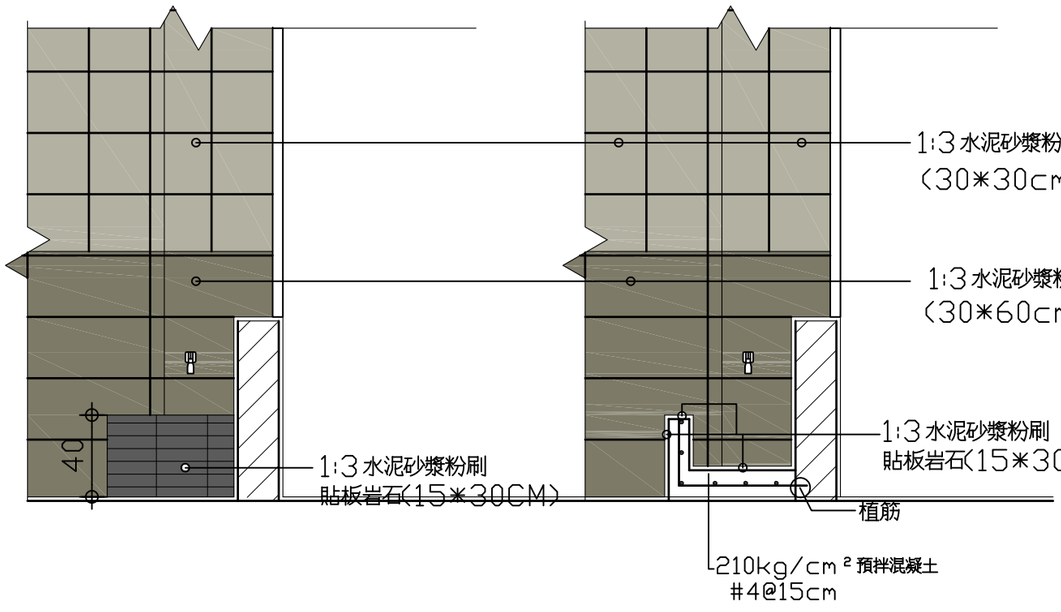

立面圖 S=1:30

f－f S=1:30

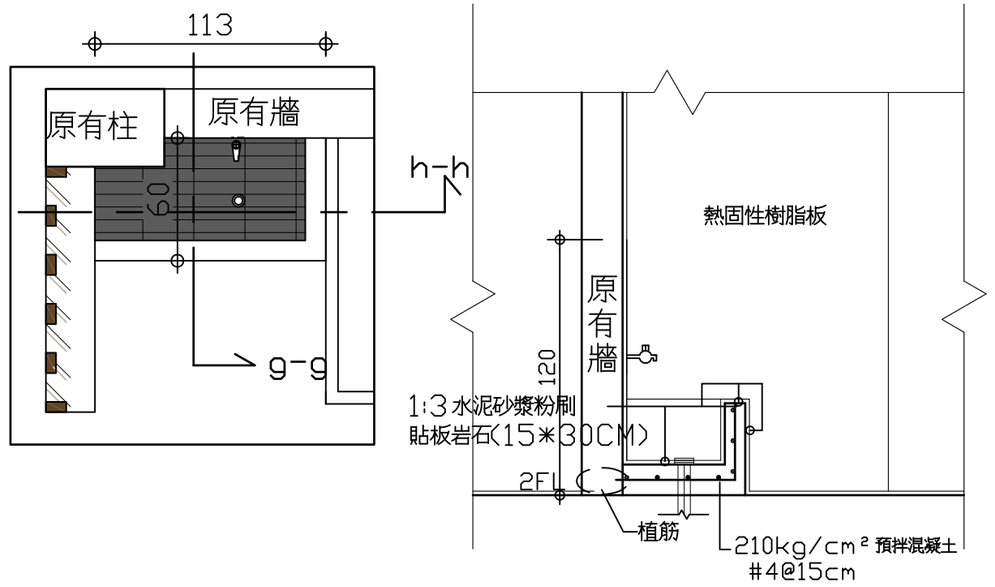

9－9 S=1:30

拖布盆B 平面圖 S=1:30

備註：施工位置二樓

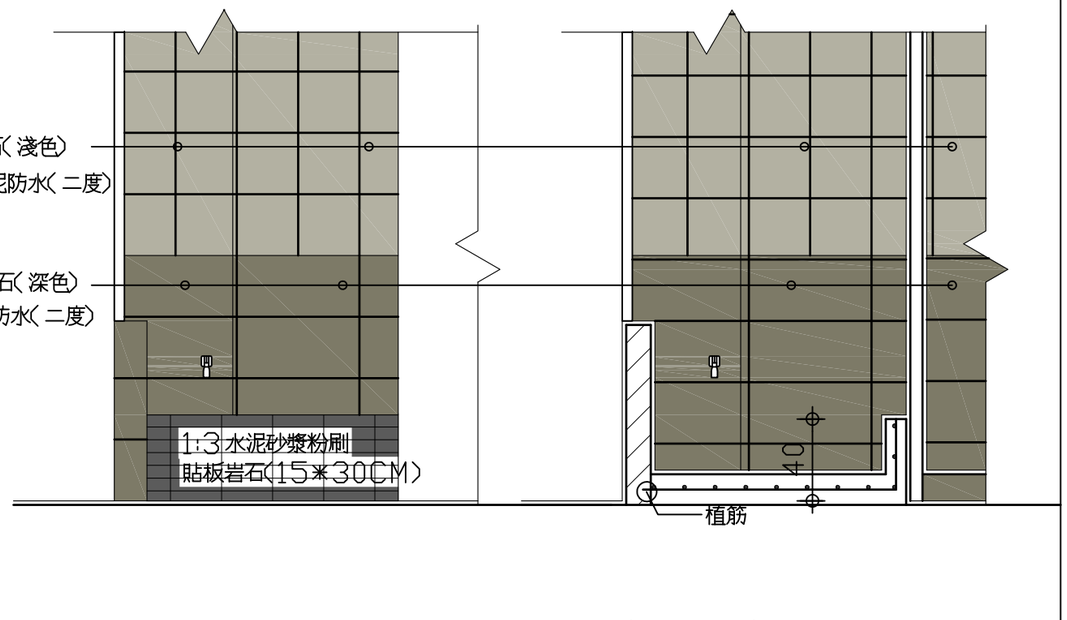

立面圖 S=1:30

h－h S=1:30

張號 15 | 圖號

工程名稱：竹塘國小第三棟西側廁所整修工程

圖名：不銹鋼柵欄詳圖

廣丞建築師事務所
住址：彰化縣三林鄉東和里北美街六號一樓
電話：04?8952?
傳真：04?8952?

單位 UNIT | 繪圖 DRAWN | 設計 DESIGNED | 校核 CHECKED | 比例 SCALE | 日期 DATE | 修正 REVISION | 印鑑 SEAL

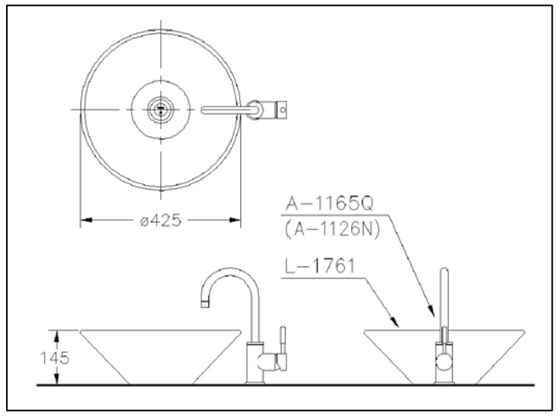

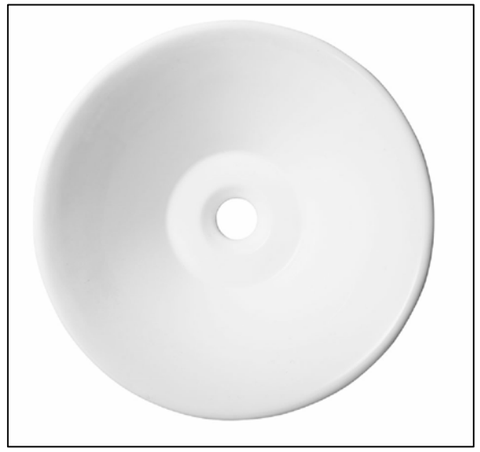



（單位：mm）

洗手台面盆大樣圖

備註：圖片僅供參考，可提供同性能送審。

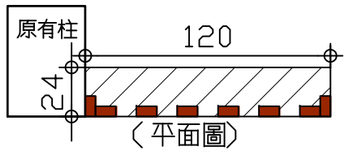

（平面圖）



3MM 不銹鋼板+ 粉體烤漆+ 噴彩
（依校方指定位置）

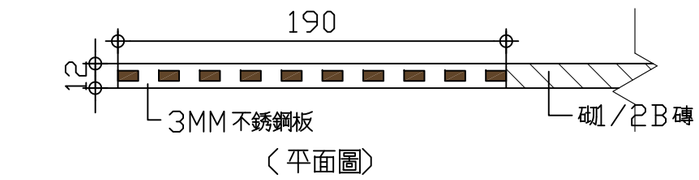

（平面圖）

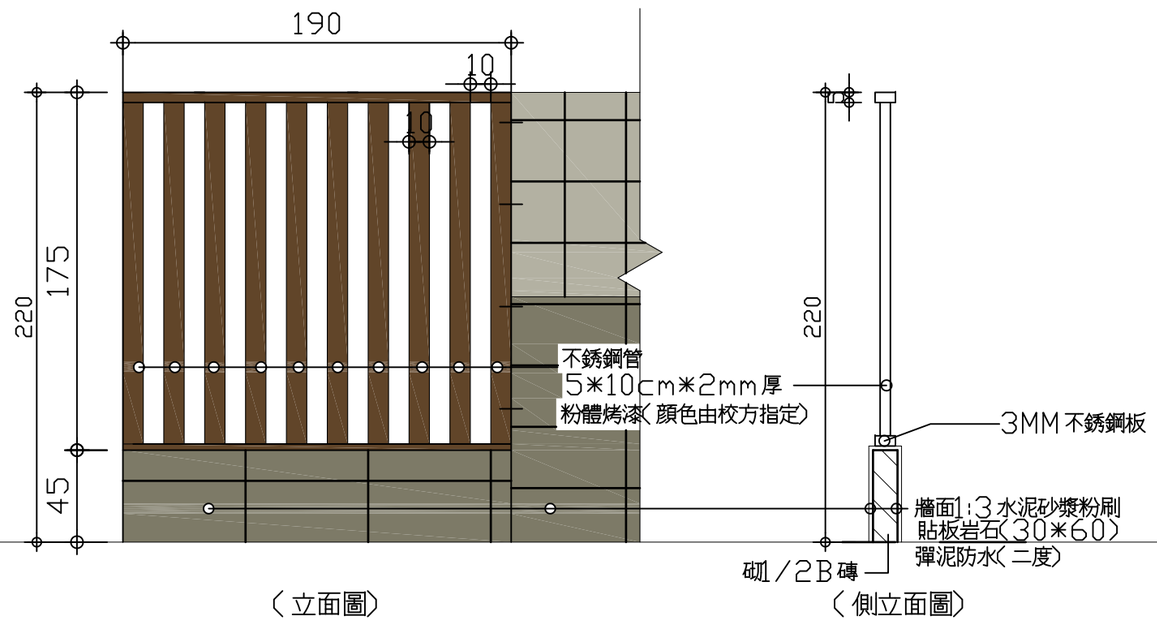

（立面圖）　（側立面圖）

不銹鋼柵欄B 詳圖 S=1:30

（190*220cm）（施工位置：1 樓廁所）

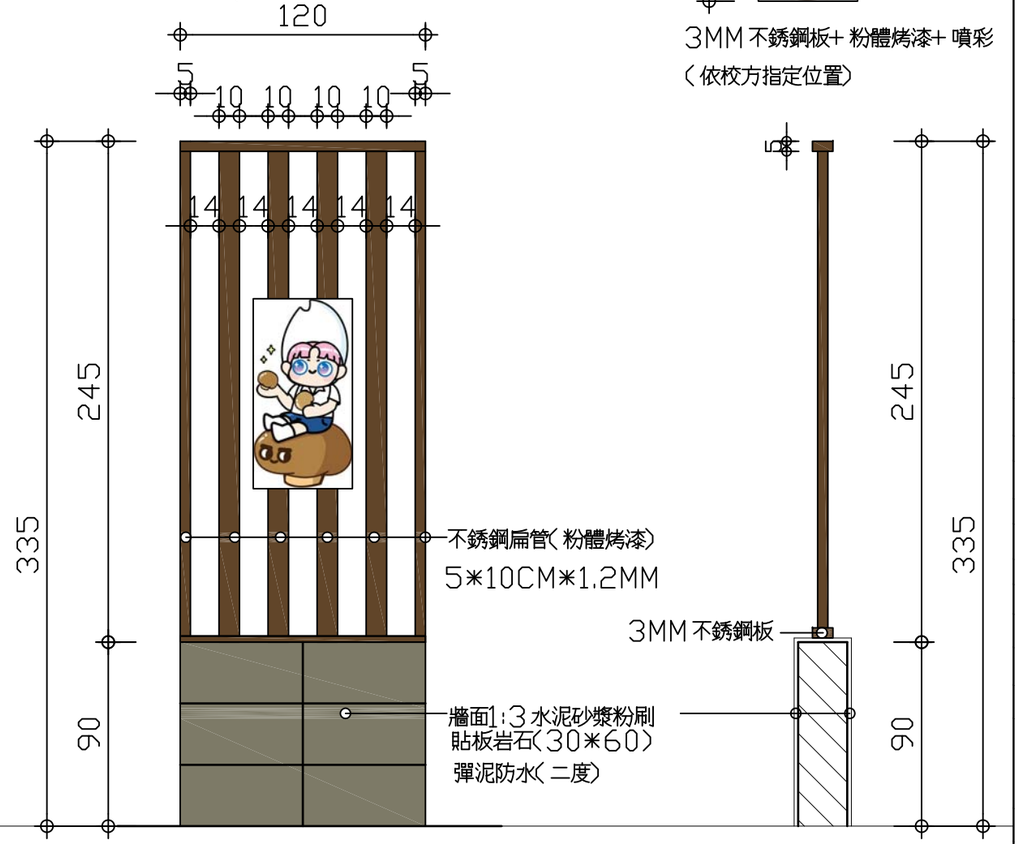

（立面圖）　（側立面圖）

不銹鋼柵欄A 詳圖 S=1:30

（120*245cm）（施工位置：1 樓廁所）

張號	圖號
16	

工程名稱：竹塘國小第三棟西側廁所整修工程

圖名：不銹鋼柵欄詳圖

廣丞建築師事務所
住址：彰化縣三林鄉東和里北美街六號二樓
電話：04?8952303
傳真：04?8952305

單位 UNIT

繪圖 DRAWN

設計 DESIGNED

校核 CHECKED

比例 SCALE

日期 DATE

修正 REVISION

印鑑 SEAL

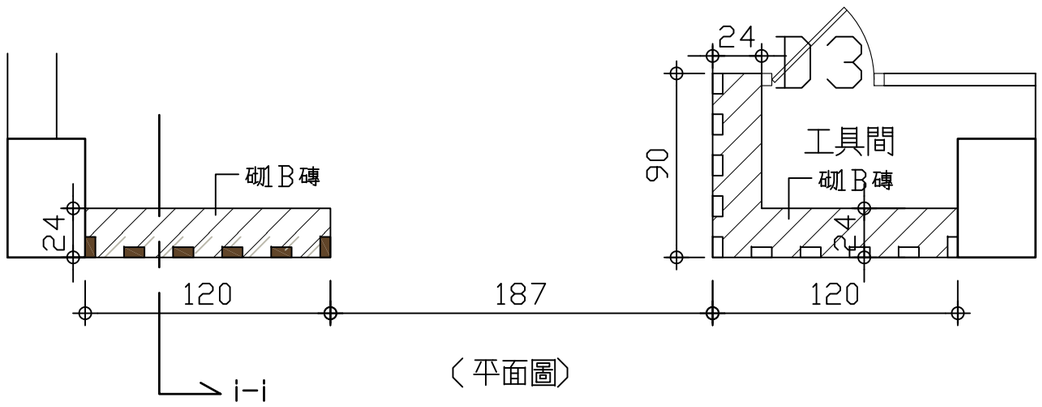

〈平面圖〉



3MM 不銹鋼板+ 粉體烤漆+ 噴彩
〈依校方指定位置〉

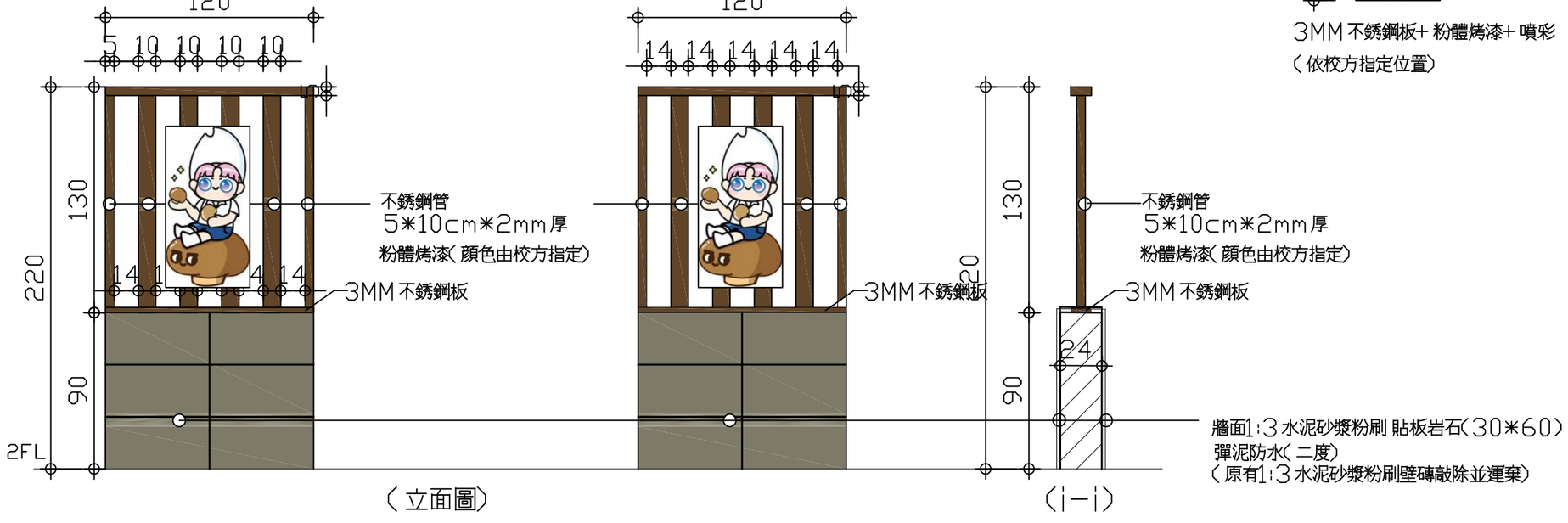

〈立面圖〉 〈i-i〉

不銹鋼柵欄C 詳圖 S=1:30

〈施工位置：2樓廁所〉

不銹鋼柵欄D 詳圖 S=1:30

〈施工位置：2樓廁所〉

張號 17

圖號

工程名稱：竹塘國小第三棟西側廁所整修工程

圖名：截水溝、展示牆詳圖

廣丞建築師事務所
住址：彰化縣三林鄉東和里北美街六號二樓
電話：04?8952303
傳真：04?8952305

單位 UNIT

繪圖 DRAWN

設計 DESIGNED

校核 CHECKED

比例 SCALE

日期 DATE

修正 REVISION

印鑑 SEAL

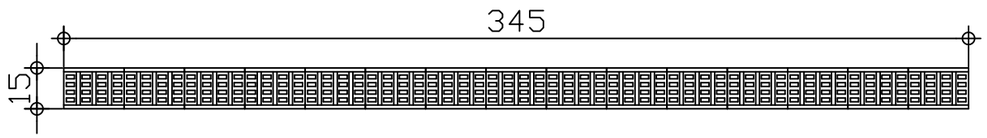

截水溝平面圖

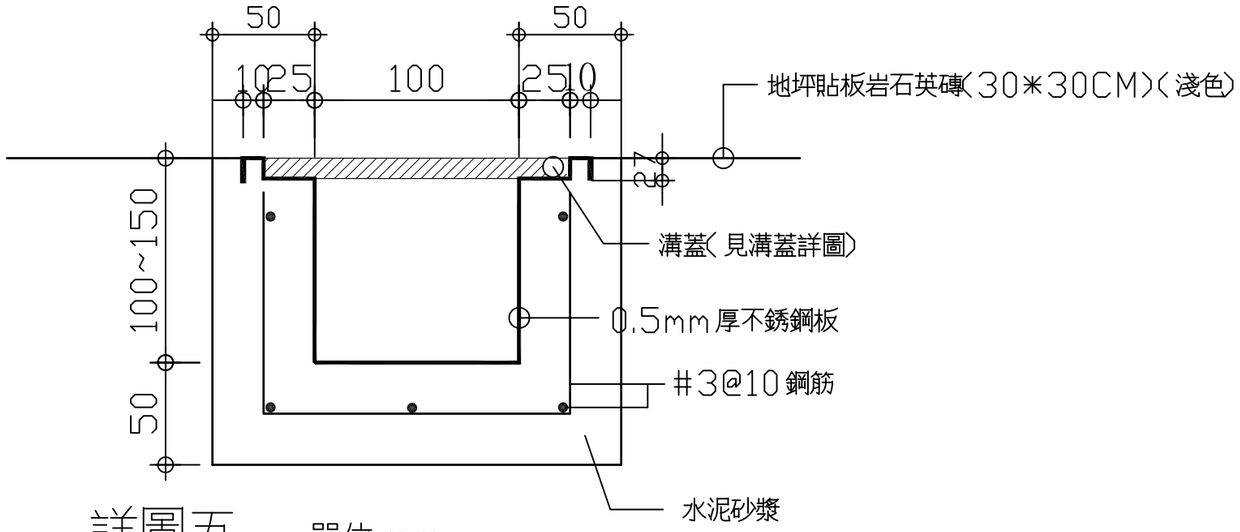

詳圖五 單位:mm

(水溝詳圖)

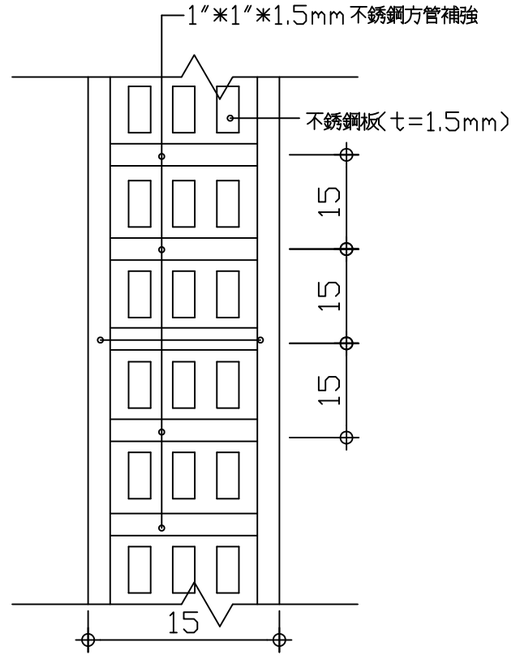

詳圖五 單位:cm

(溝蓋詳圖)

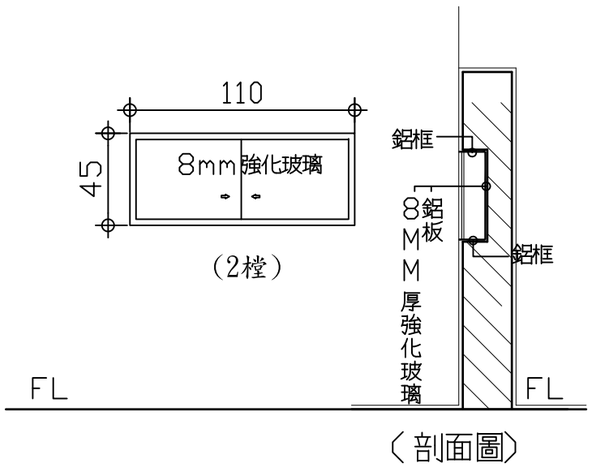

(剖面圖)

展示櫥窗詳圖 S=1/30

整體粉體烤漆(含鎖)

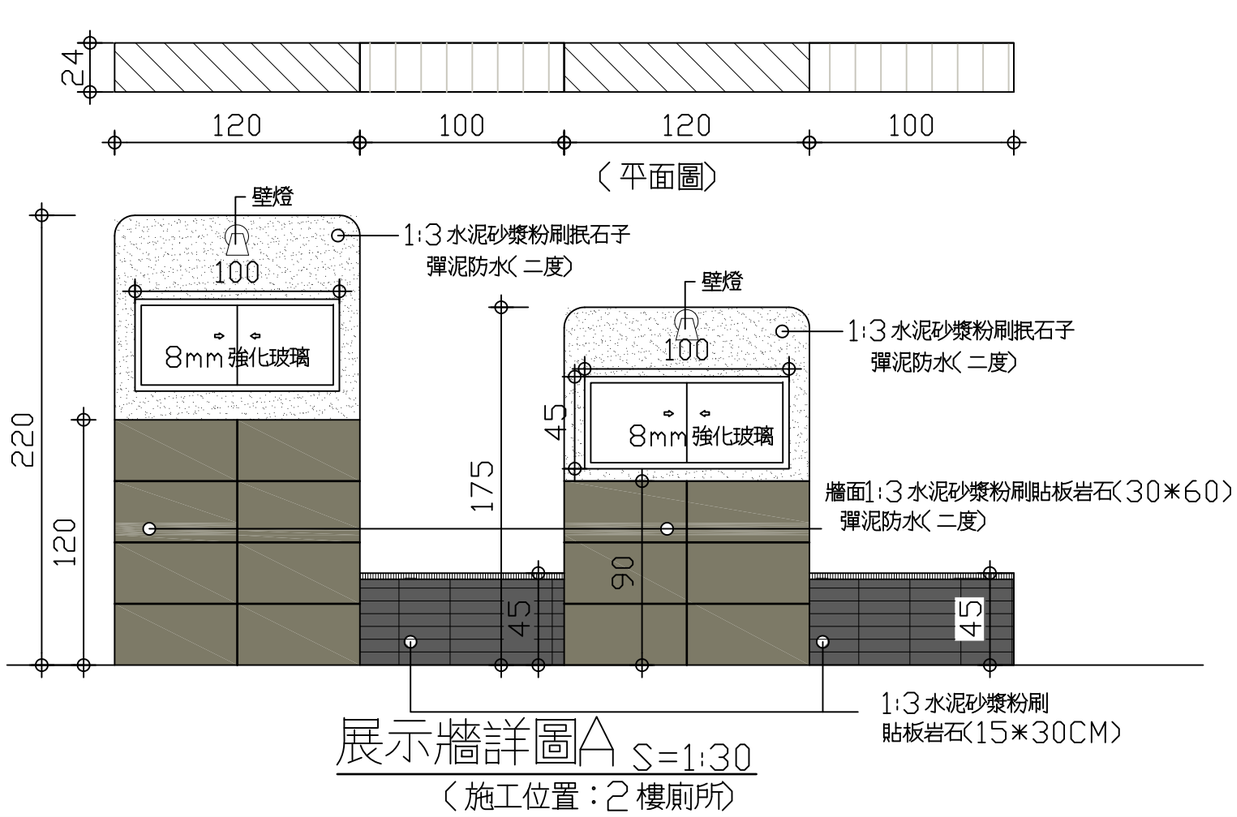

(平面圖)

展示牆詳圖A S=1:30

(施工位置:2樓廁所)

張號	圖號
18	

工程名稱：竹塘國小第三棟西側廁所整修工程

圖名：內牆面貼壁磚大樣圖、小便斗隔屏詳圖

廣丞建築師事務所
住址：彰化縣三林鄉東和里北美街六號二樓
電話：04?8952303
傳真：04?8952305

單位 UNIT

繪圖 DRAWN

設計 DESIGNED

校核 CHECKED

比例 SCALE

日期 DATE

修正 REVISION

印鑑 SEAL

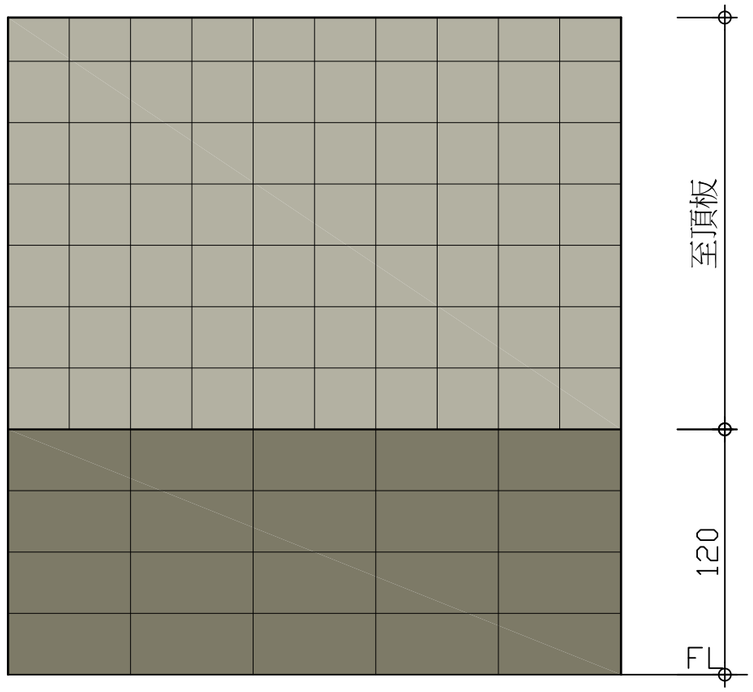

1:3 水泥砂漿粉刷貼板岩石(淺色)
(30*30cm)至頂　　彈泥防水(二度)
(原有1:3 水泥砂漿粉刷油漆敲除並運棄)

1:3 水泥砂漿粉刷貼板岩石(深色)
(30*60cm)　彈泥防水(二度)
(原有1:3 水泥砂漿粉刷壁磚敲除並運棄)

內牆面貼壁磚大樣圖

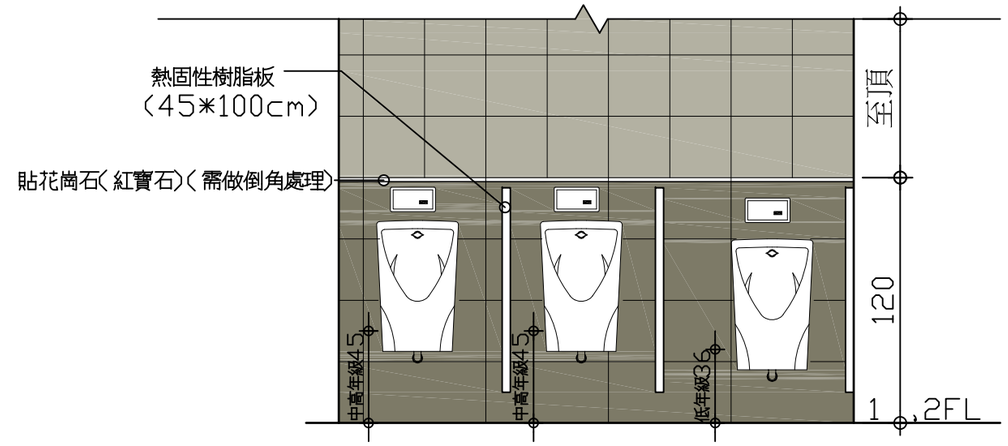

※小便器前線高度，國小低年級約36公分，中、高年級約45公分

小便斗，牆面詳圖 S=1:30

1:3 水泥砂漿粉刷貼板岩石(淺色)
(30*30cm)至頂　　彈泥防水(二度)
(原有1:3 水泥砂漿粉刷油漆敲除並運棄)

1:3 水泥砂漿粉刷貼板岩石(深色)
(30*60cm)　彈泥防水(二度)
(原有1:3 水泥砂漿粉刷壁磚敲除並運棄)

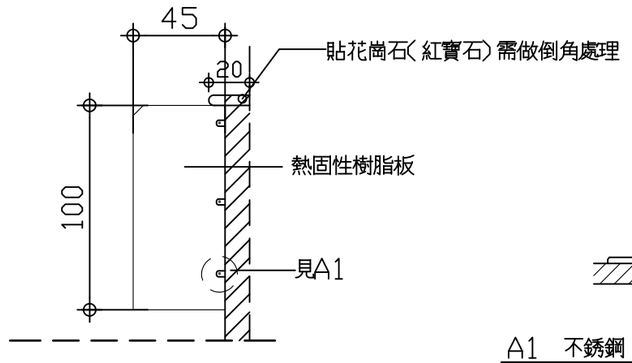

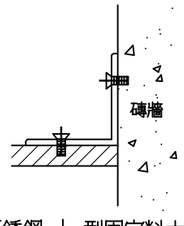

A1　不銹鋼 L 型固定料大樣圖

小便斗隔屏側立面圖 S=1:30

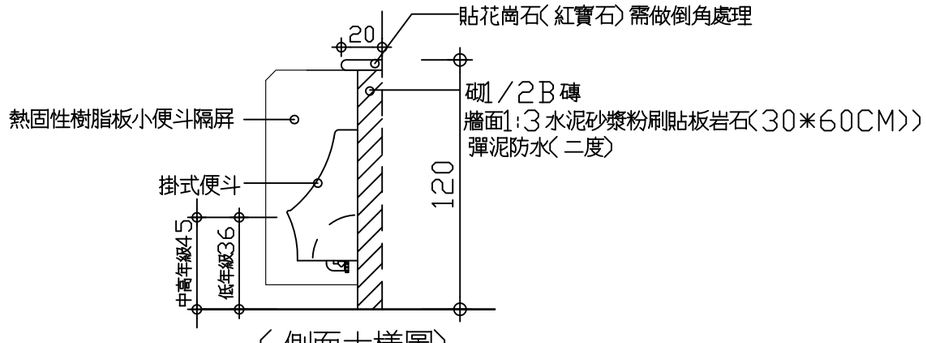

(側面大樣圖)

註：所有材料，顏色及配件，於施工前須經業主、建築師審核認可，方可進場施工。

備註：尺寸與高度有差異時，須配合現場尺寸施作。

張號	圖號
19	

工程名稱：竹塘國小第三棟西側廁所整修工程

圖名：廁所標誌牌

廣丞建築師事務所
住址：彰化縣二林鎮東和里北美街六號二樓
電話：04?8952303
傳真：04?8952305

單位 UNIT

繪圖 DRAWN

設計 DESIGNED

校核 CHECKED

比例 SCALE

日期 DATE

修正 REVISION

印鑑 SEAL

2樓廁所標誌牌

Ø35cm



3MM不銹鋼板+粉體烤漆

備註：安裝位置由校方指定。

備註：尺寸與高度有差異時，須配合現場尺寸施作。

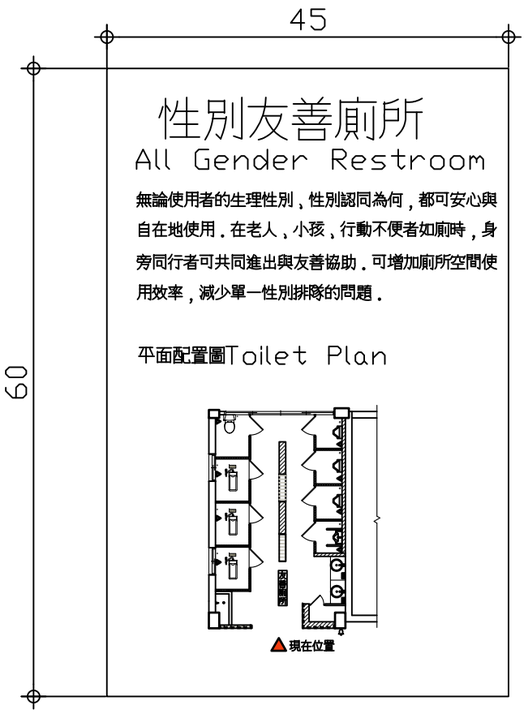

性別友善廁所說明牌

1樓廁所標誌牌

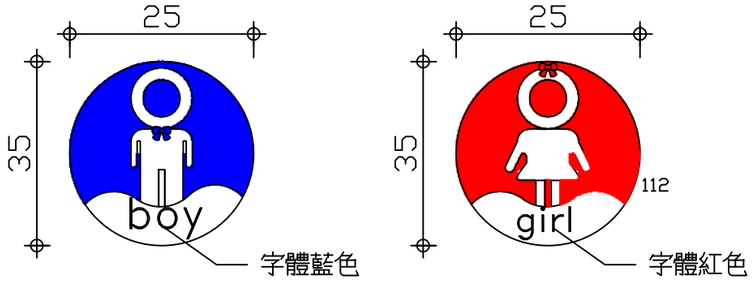

3MM不銹鋼板+粉體烤漆

備註：安裝位置由校方指定。

小便斗便器種類

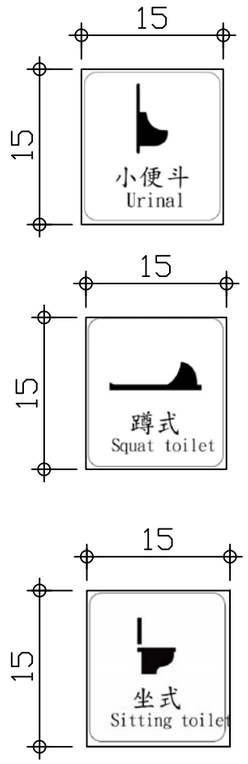

尺寸：15*15cm*3mm厚

材質：壓克力板

備註：安裝位置於各門板上。
（1,2F）

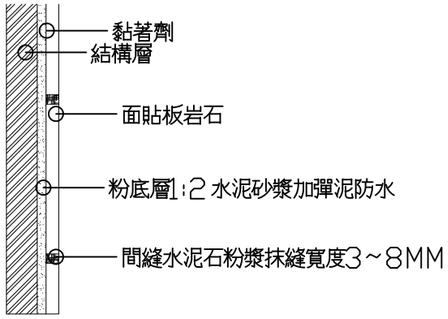

石英磚牆面詳圖

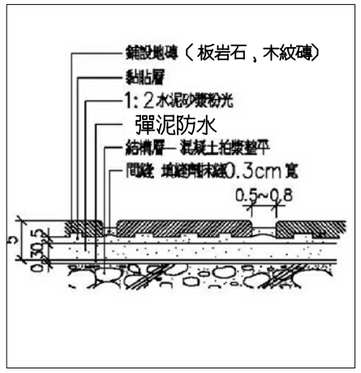

地磚詳圖

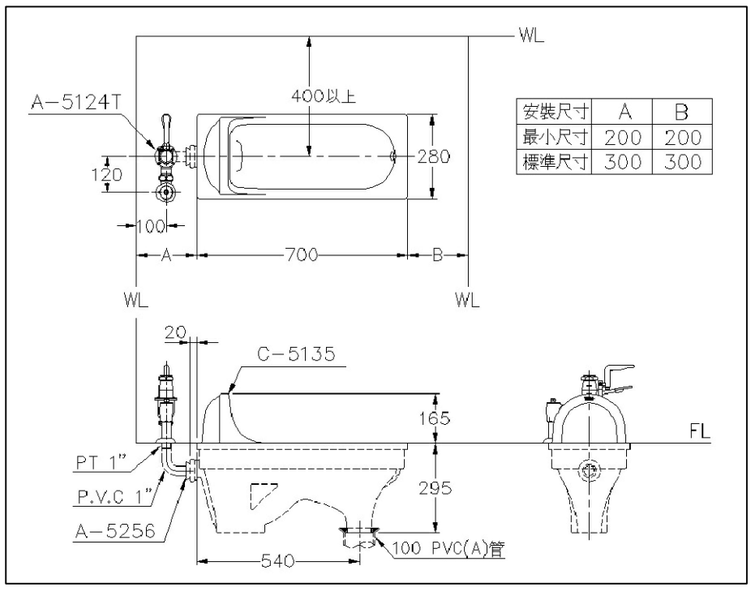

蹲式馬桶施工大樣圖

備註：蹲式便器須為嵌入式收邊。

張號	圖號
20	

工程名稱：竹塘國小第三棟西側廁所整修工程

圖名：無障礙廁所詳圖

廣丞建築師事務所
住址：彰化縣三林鄉東和里北美街六號一樓
電話：(04)8952303
傳真：(04)8952305

單位 UNIT

繪圖 DRAWN

設計 DESIGNED

校核 CHECKED

比例 SCALE

日期 DATE

修正 REVISION

印鑑 SEAL

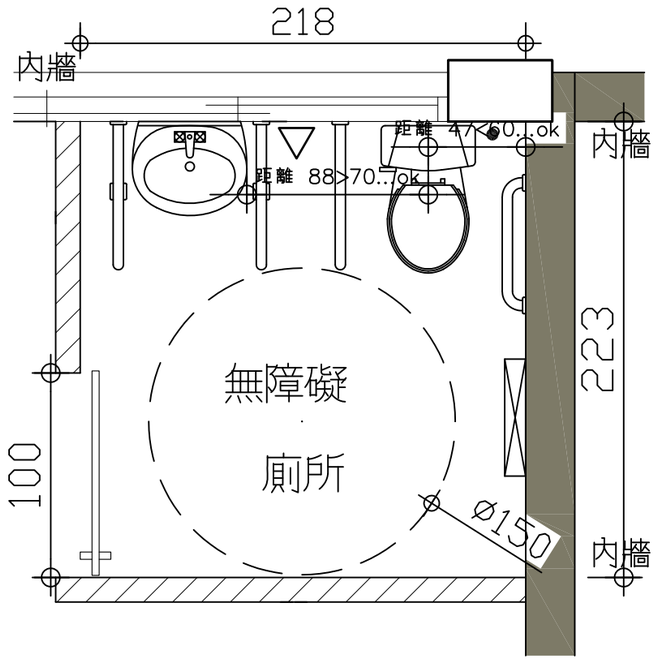

詳圖二 無障礙廁所

橫拉門門把規定

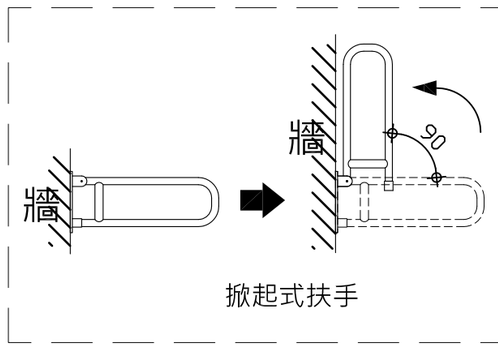

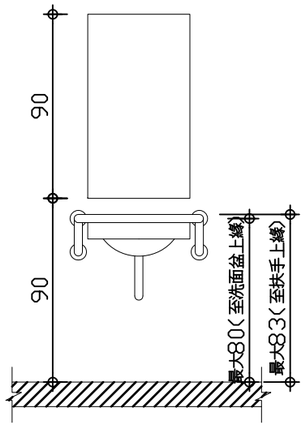

鏡子及扶手示意圖

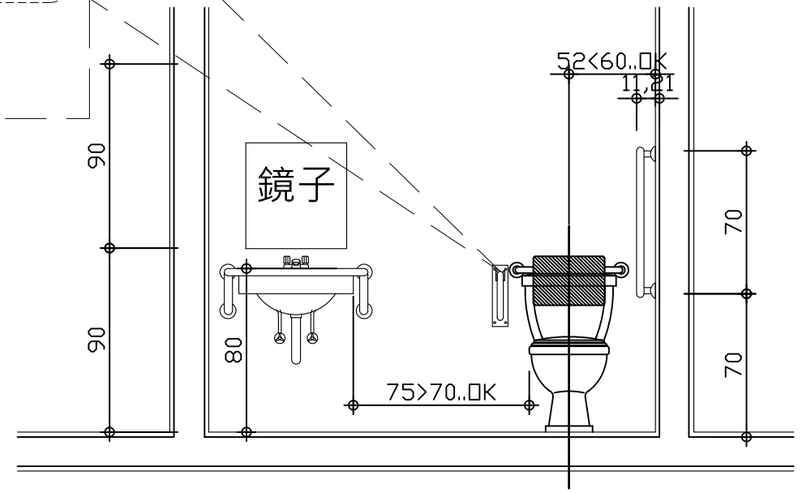

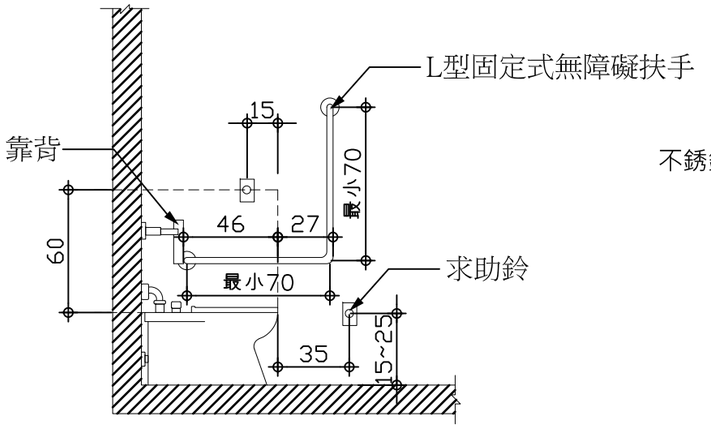

緊急求助鈴、無障礙馬桶及扶手設置詳圖

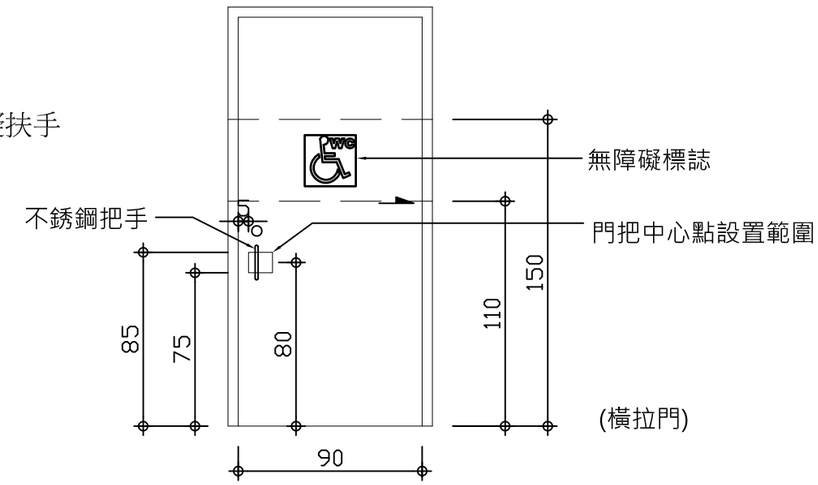

無障礙廁所門上應設置無障礙標誌

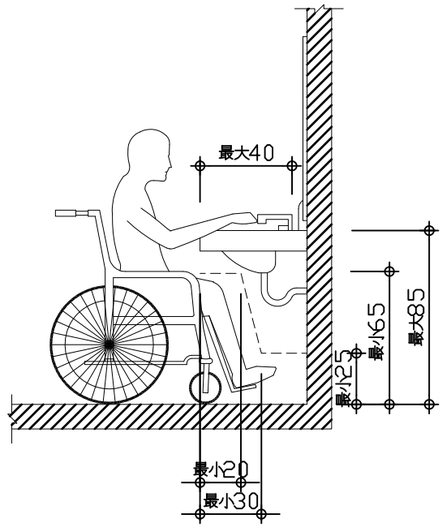

洗面盆示意圖

無障礙廁所詳圖 A3 S:1/30

張 號	圖 號
21	

工程名稱	圖 名
竹塘國小第三棟西側廁所整修工程	13mm熱固性樹脂板

廣丞建築師事務所
住址：彰化縣二林鎮東和里北美街六號二樓
電話：04?8952303
傳真：04?8952305

單位 UNIT	
繪圖 DRAWN	
設計 DESIGNED	
校核 CHECKED	
比例 SCALE	
日期 DATE	
修正 REVISION	
印鑑 SEAL	

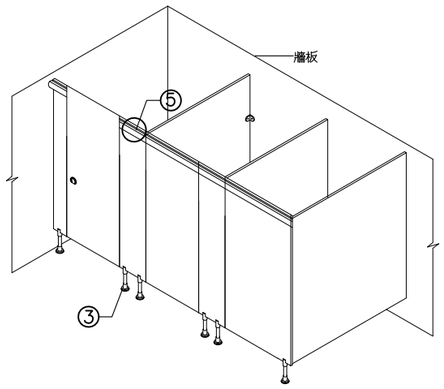

廁所搗擺立體示意圖

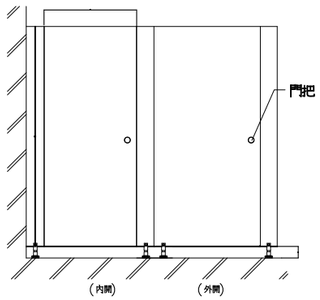

廁所隔間正立面圖

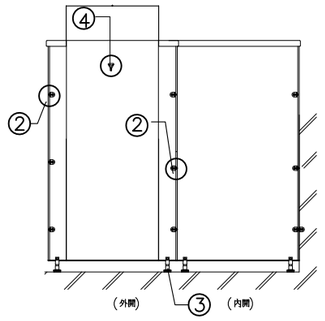

廁所隔間背立面圖

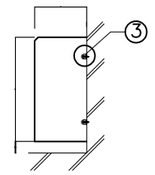

小便斗隔屏側立面圖

單 位:cm

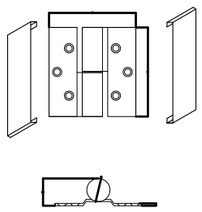

① 不鏽鋼鉸鍊詳圖

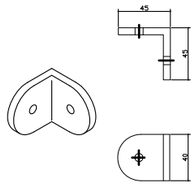

② 不鏽鋼 L型片

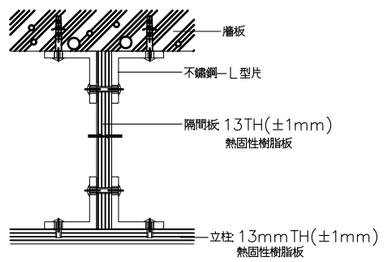

② 隔間板與立柱，牆面結合詳圖

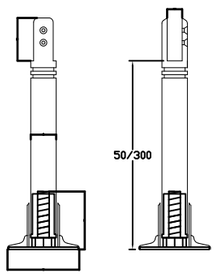

③ 不鏽鋼腳柱

單 位:mm

施工規範：

1. 本工程採用 13mmTH 熱固性樹脂板浴廁隔間系統 .
2. 門板採13mm(±1mm), 中間隔板採13mm (±1mm)厚, 黑色心材雙面實心之熱固性樹脂板 .
3. 腳座, 鉸鍊, L型片, 門鎖均為不鏽鋼製, 拉桿為鋁合金製品, 鉸鍊係採用重力式不鏽鋼自動回歸鉸鍊, 鉸鍊荷重400kg以上 自動微開15°左右(內開式), 或保持0°(外開式) .
4. 所有材料, 顏色及配件, 施工前須經審核認可, 方可進場施工 .
5. 實際施工時必須配合現場尺寸丈量施工, 材料全部為廠製而後於現場 組裝, 所有板邊皆以電腦刨刀進行45°導角處理 . 裁切應使用數控(NC)打邊機, 以及各邊成形加工可使用 NC SAW/ROTOR機, 其機器加工之設備以能達到精準尺寸及裁切面之光滑平整為原則, 熱固性樹脂板裁切加工之技術品質須經認可後, 方可大量加工製作 .

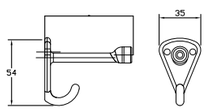

④ 掛衣鉤詳圖

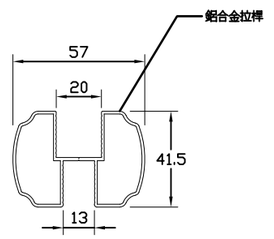

⑤

單 位:mm

張號	圖號
22	

工程名稱：竹塘國小第三棟西側廁所整修工程

圖名：告示牌圖例、施工用圍籬示意圖

廣丞建築師事務所
住址：彰化縣三林鄉東和里北美街六號二樓
電話：04 8952303
傳真：04 8952305

單位 UNIT

繪圖 DRAWN

設計 DESIGNED

校核 CHECKED

比例 SCALE

日期 DATE

修正 REVISION

印鑑 SEAL

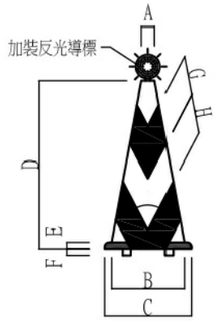

普通型交通錐



閃光交通錐(內附閃光裝置)

附註：

1. 全橙色透光(半透明)之耐衝擊耐候性塑膠。
2. 錐形及底座一體成形。
3. 電源：a.單一號乾電池3只點滅燈泡為38V 0.5W每天使用10小時可使用6-7天。b.AC110V 60HZ內附點滅燈110V/10W。

部位 / 品種	A	B	C	D	E	F	G	H	Q
700mm	56φ	306	365	700	28	7	100	100	55°
450mm	54φ	210	270	450	20	7	70	75	55°

附註：用耐衝擊、耐候性之塑膠材料，顏色為橙黑相間。橙色為台灣區塗料油漆工業同業公會色號 NO.23 (橙色原色)。

1. 交通錐用以輔助拒馬阻擋或分隔交通用柔性橡膠製作為原則其表面加貼反光紙。
2. 交通錐頂端於夜間使用時，應安裝黃色或紅色閃光燈,且至少每隔10m裝乙只，惟其首尾端或重要地段，由工程司依實際需要加設之。
3. 交通錐之顏色分全橙色及橙白相間斜紋兩種。



錐頂反光導標

附註：使用於夜間工程加裝錐頂反光導標。燈具為橙色具反光效能。

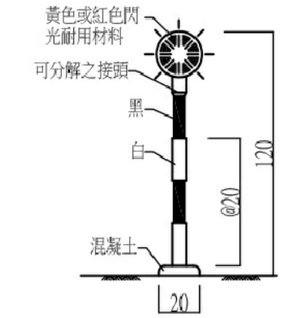

柱式閃光燈
(使用乾電池)

附註：1. 單一號乾電池3只點滅燈泡3.8V 0.5W每天使用10小可使用6-7天。
2. AC110V 10W附點滅燈及防水插頭。

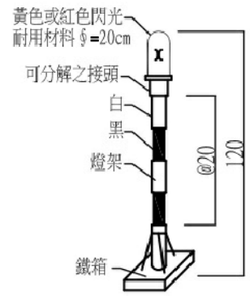

直流式附電瓶
警告燈號

附註：充電一次可使用18時
燈罩為壓克力紅色透明材料。
旋轉反射鏡每分鐘轉速為90~140RPM。
電瓶式12V
燈泡為12V/3A 35W亮度3000cd以上。
交流電源110v/40w

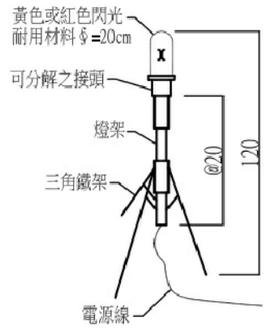

交流式三腳架
警告燈號

附註：旋轉反射鏡每分鐘轉速為90~140RPM。
燈泡為12V/3A 35W亮度3000cd以上。

警告燈號裝設於獨立活動支架上

附註:圖示尺寸除另有註明者外，均以cm為單位。

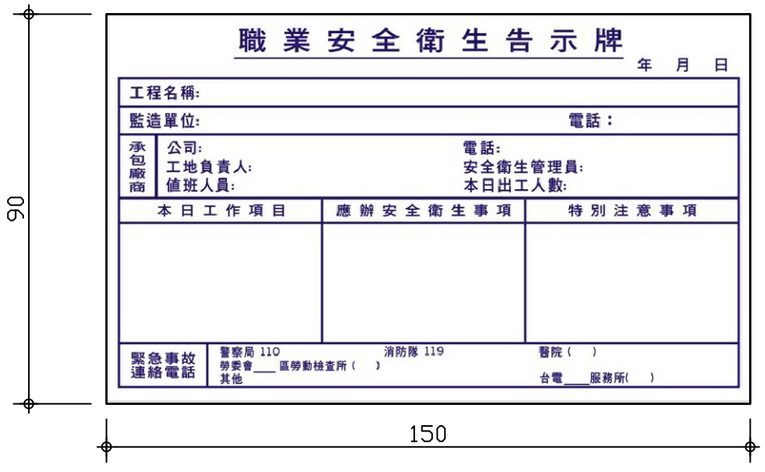

職業安全衛生告示牌

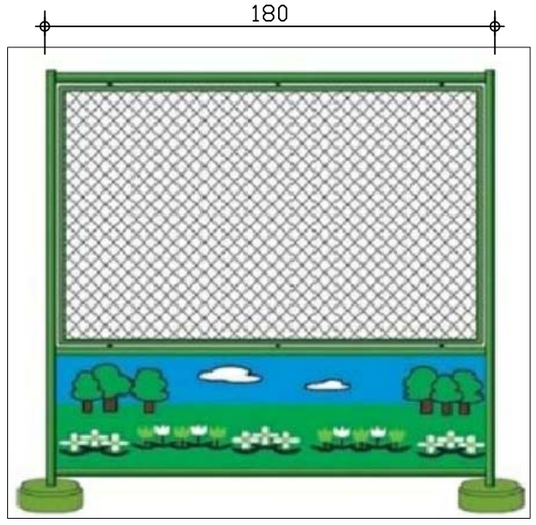

乙種圍籬

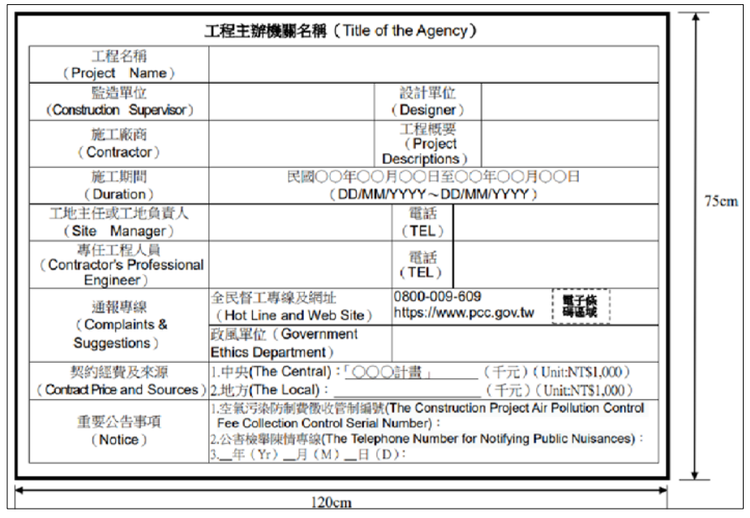

工程施工告示牌

張號 23

圖號 —

工程名稱：竹塘國小第三棟西側廁所整修工程

圖名：彈泥防水規範

廣丞建築師事務所
住址：彰化縣二林鎮東和里北美街六號二樓
電話：04?8952303
傳真：04?8952305

單位 UNIT

繪圖 DRAWN

設計 DESIGNED

校核 CHECKED

比例 SCALE

日期 DATE

修正 REVISION

印鑑 SEAL

彈泥防水規範：

單液型彈泥是一創新研究的高分子複合材料，由特殊合成的複合高分子加上精選之矽結晶骨材粉末而成。直接刷塗即可硬化，硬化後形成一種具有彈性、高強度、耐久的塗膜；更因有耐水壓的特性而具有優異的防水及防滲漏功能，而常用於夾層或一般防水使用。

本產品為水性，無公害，是一個完全符合環保施工要求的材料，滾塗或刷塗即可達到優異的防水功能。

固成份	65%以上
比重	1.65 ± 0.10
黏度	3600 cps／25℃
可操作時間	不接觸空氣下無特別限制
指觸乾燥	20分／25℃
堅結乾燥	1-2 hrs／25℃
完全硬化	2～4天／25℃
塗裝間隔	2-3 hrs／25℃
塗佈量	0.4 kg／㎡（0.25mm厚，一道塗佈） 0.75 kg／㎡（0.45mm厚，一道塗佈）
塗佈方式	滾塗或刷塗
調薄劑	水（不建議添加）
底漆使用	AC底漆（請以2倍水稀釋後再使用）
溫度限度	建議施工溫度15℃～35℃

試水方式：

防水層施作完成後，封好門口及下水口，在廁所地面蓄滿水達到一定高度，並做上記號，24小時內若無明顯下降，樓下天花板無滲漏，防水才為合格，再行施作磁磚貼做。